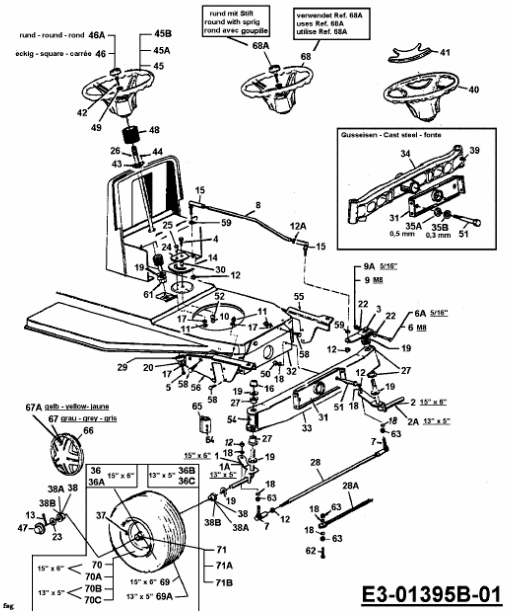B/130 > 13AC478F678 (2003) > LENKUNG, RÄDER VORNE, VORDERACHSE