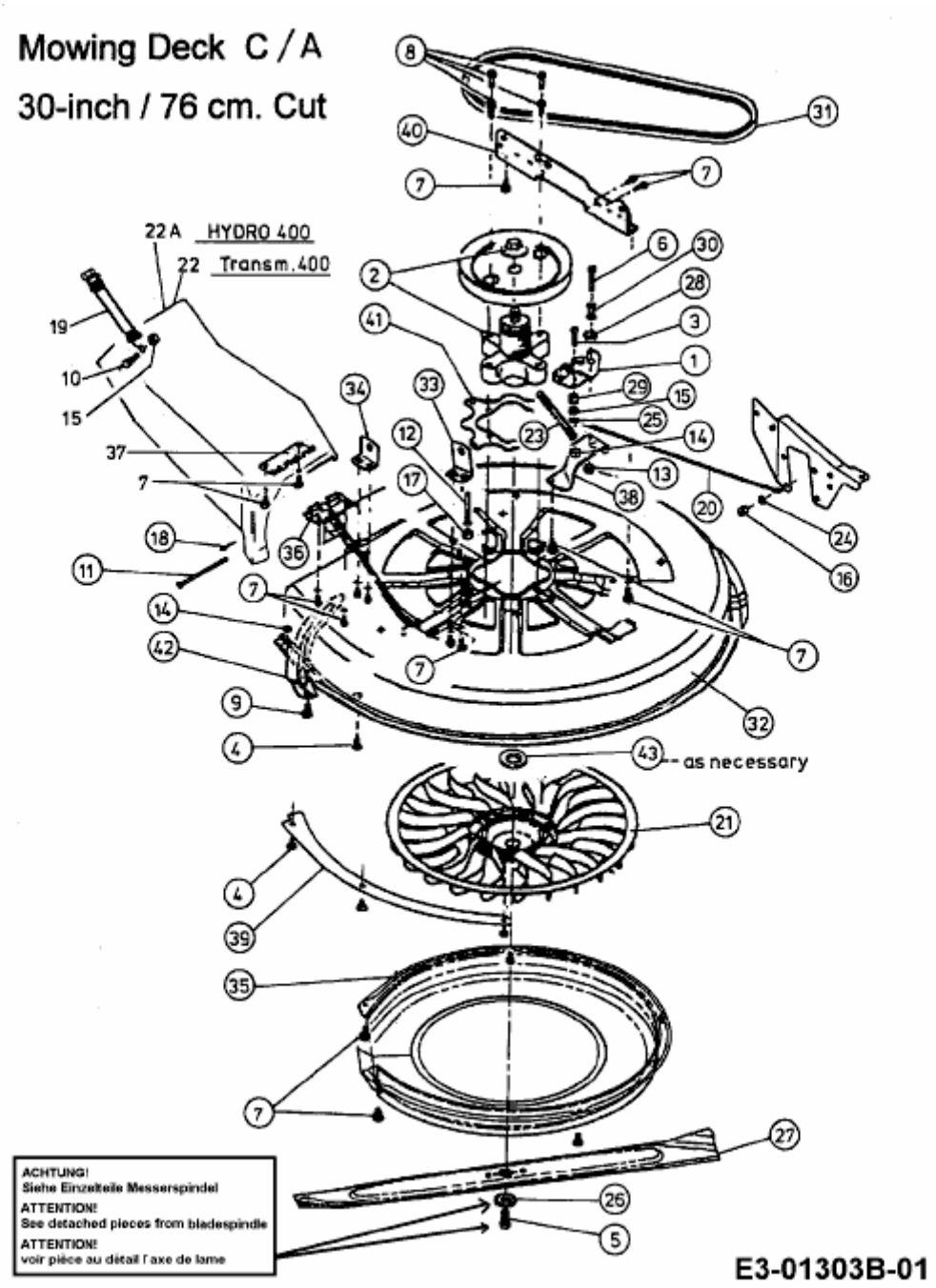JA 115 > 13AC478A678 (2001) > MÄHWERK C (30"/76CM)