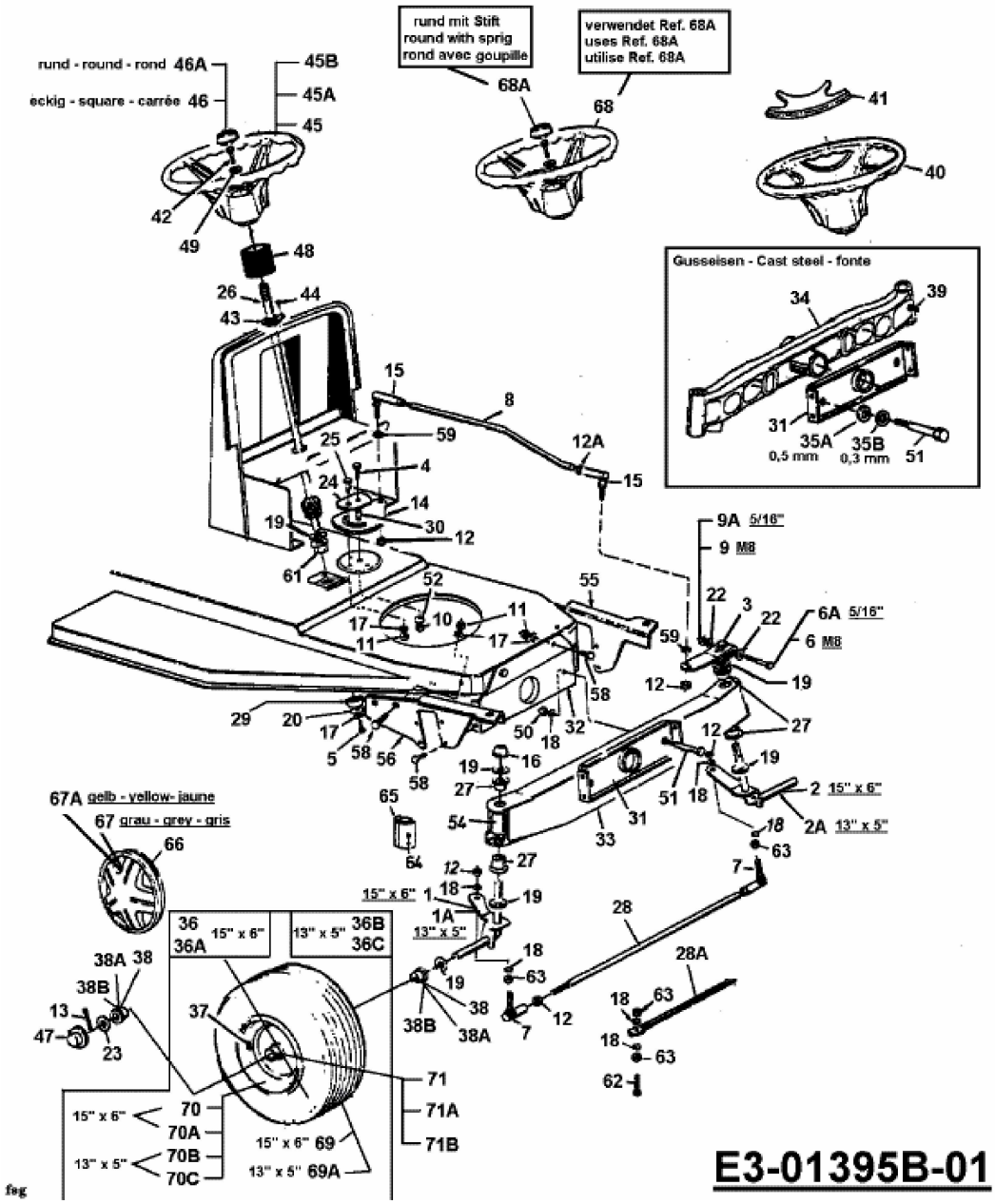RMH 412-76 T > 13AC477A628 (2003) > LENKUNG, RÄDER VORNE, VORDERACHSE