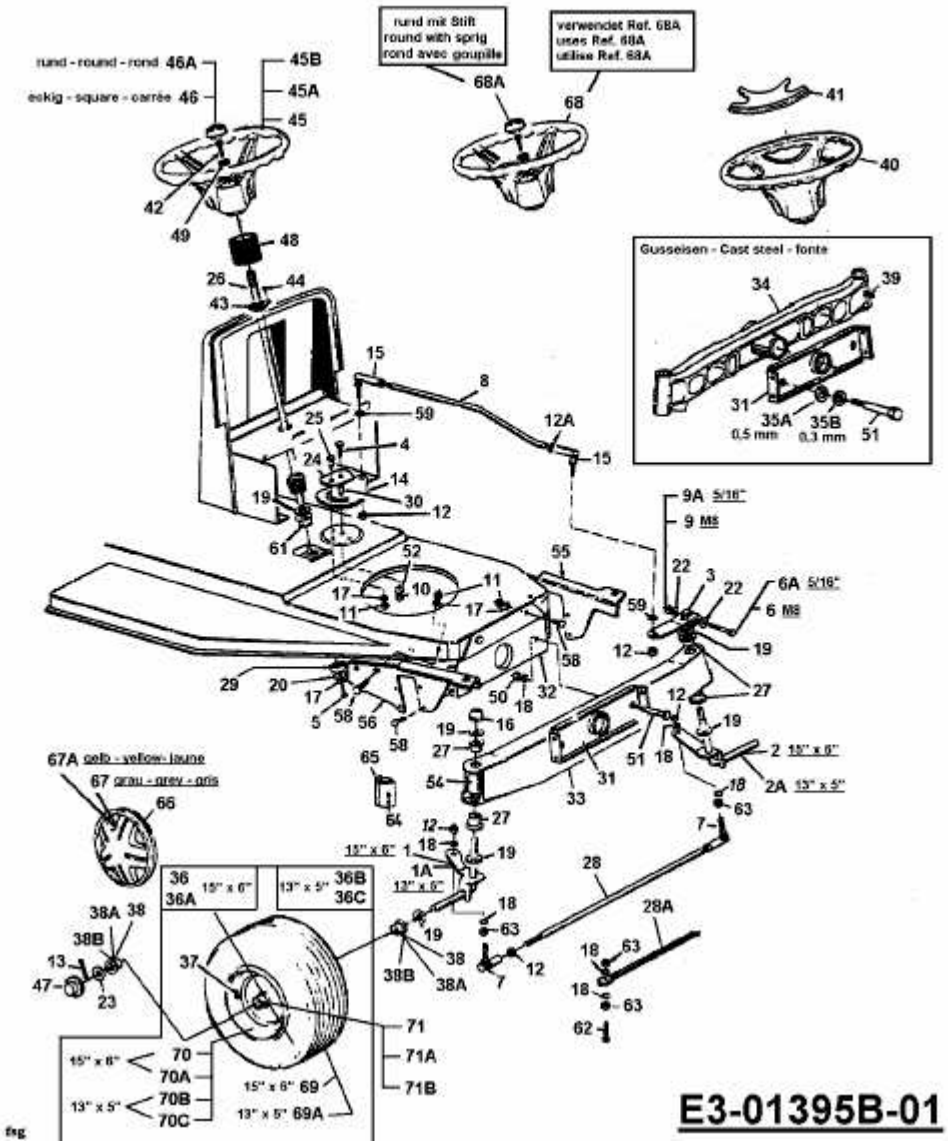SLX 96 S > 13AC476F690 (2003) > LENKUNG, RÄDER VORNE, VORDERACHSE