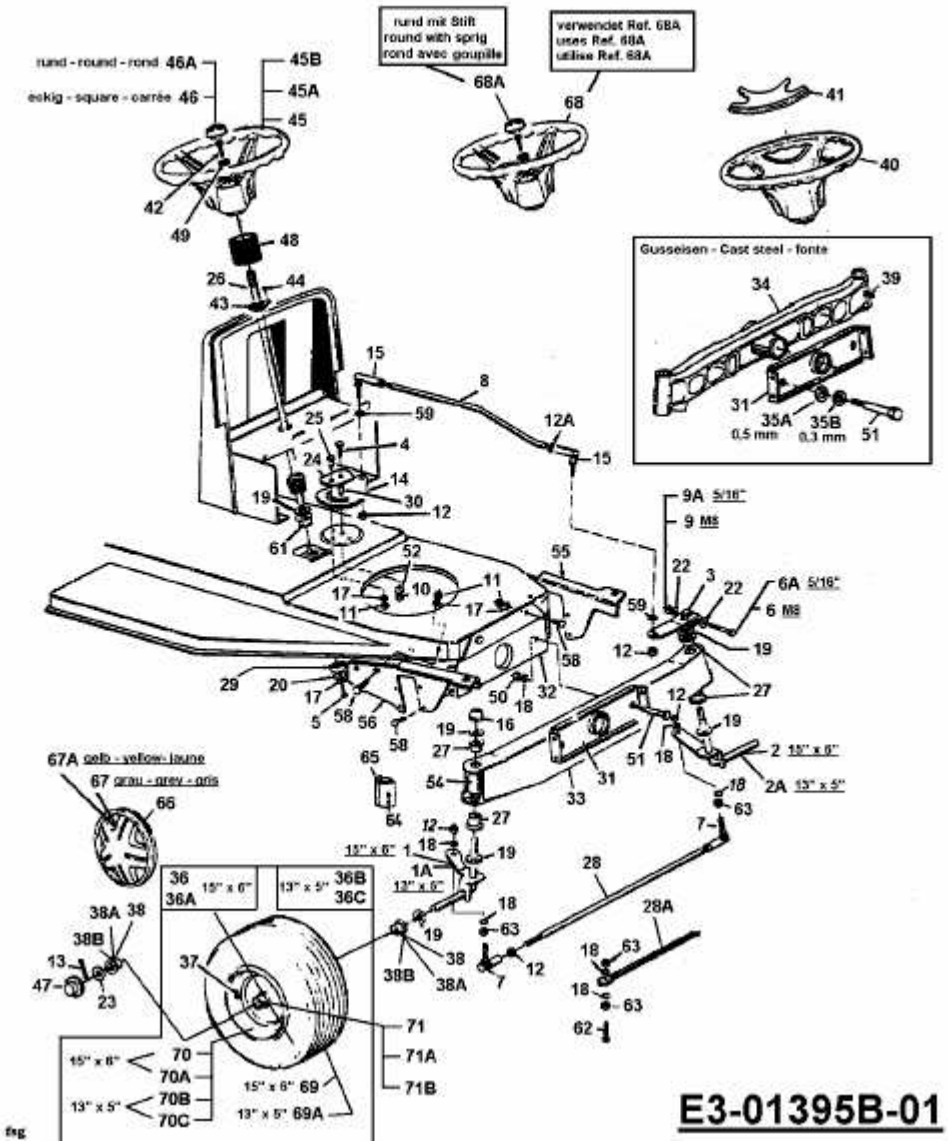B/115 > 13AC458D678 (2003) > LENKUNG, RÄDER VORNE, VORDERACHSE