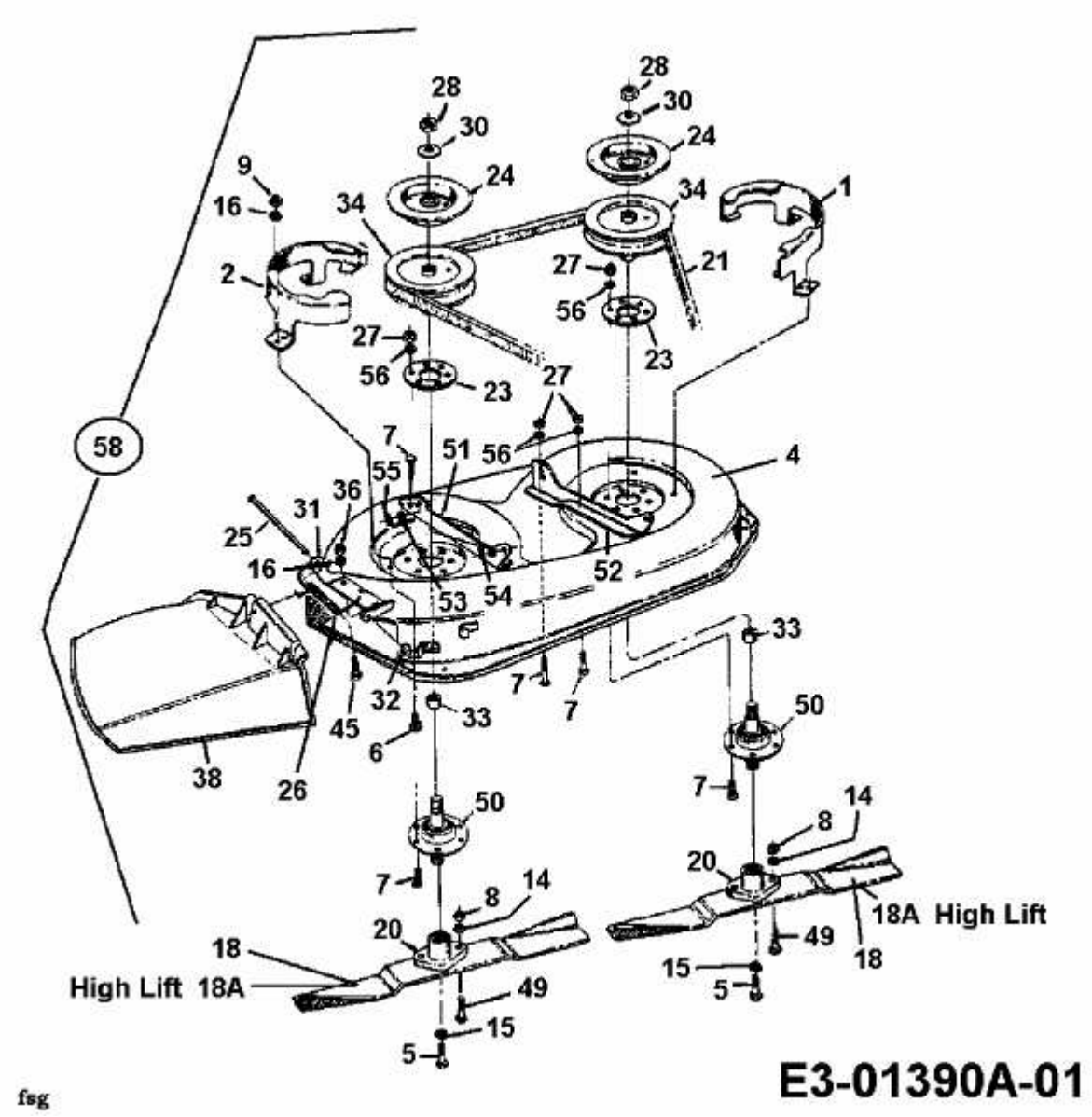B/115 > 13AC458D678 (1999) > MÄHWERK D (32"/81CM)