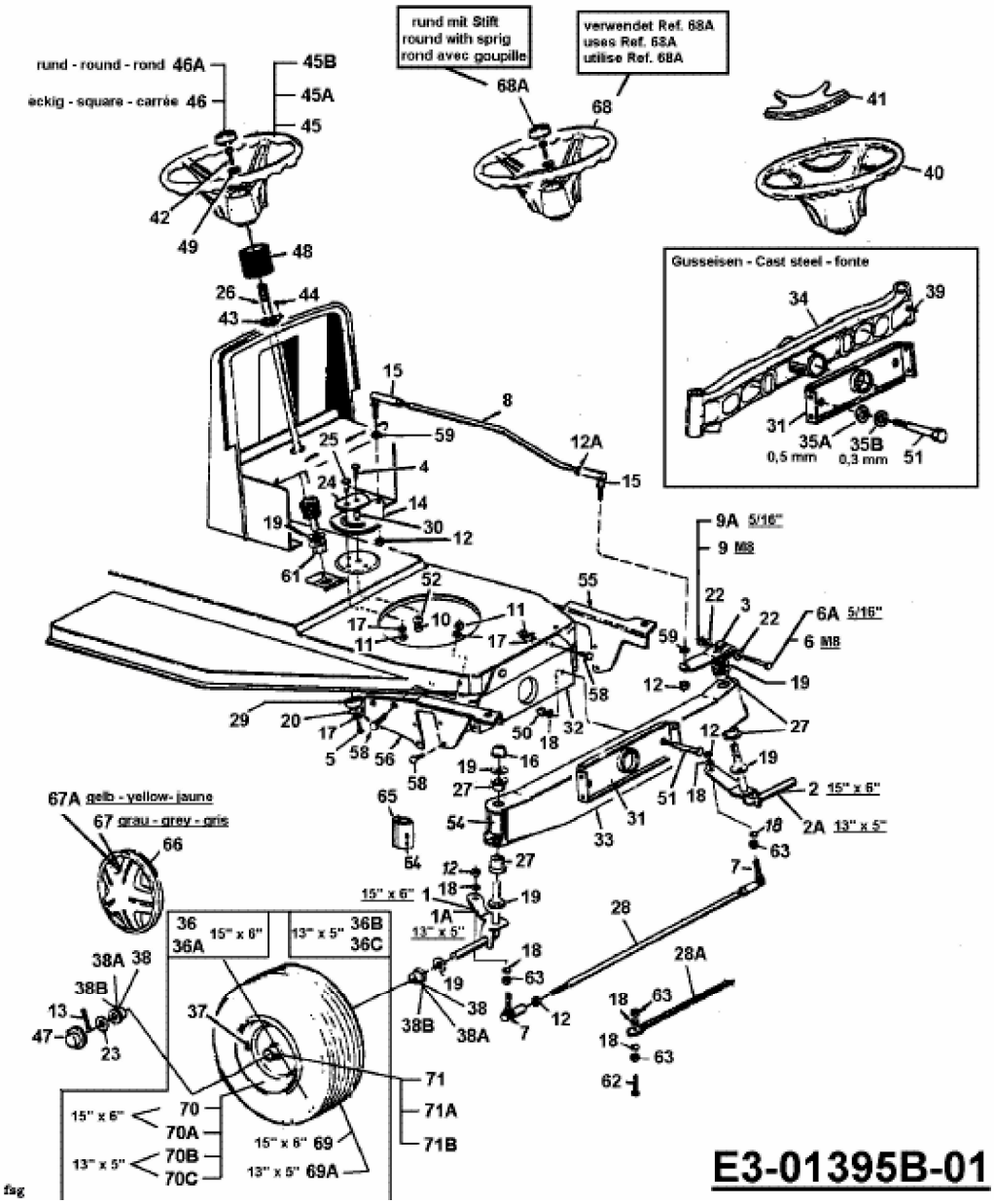L 120 > 13AC452D680 (2000) > LENKUNG, RÄDER VORNE, VORDERACHSE