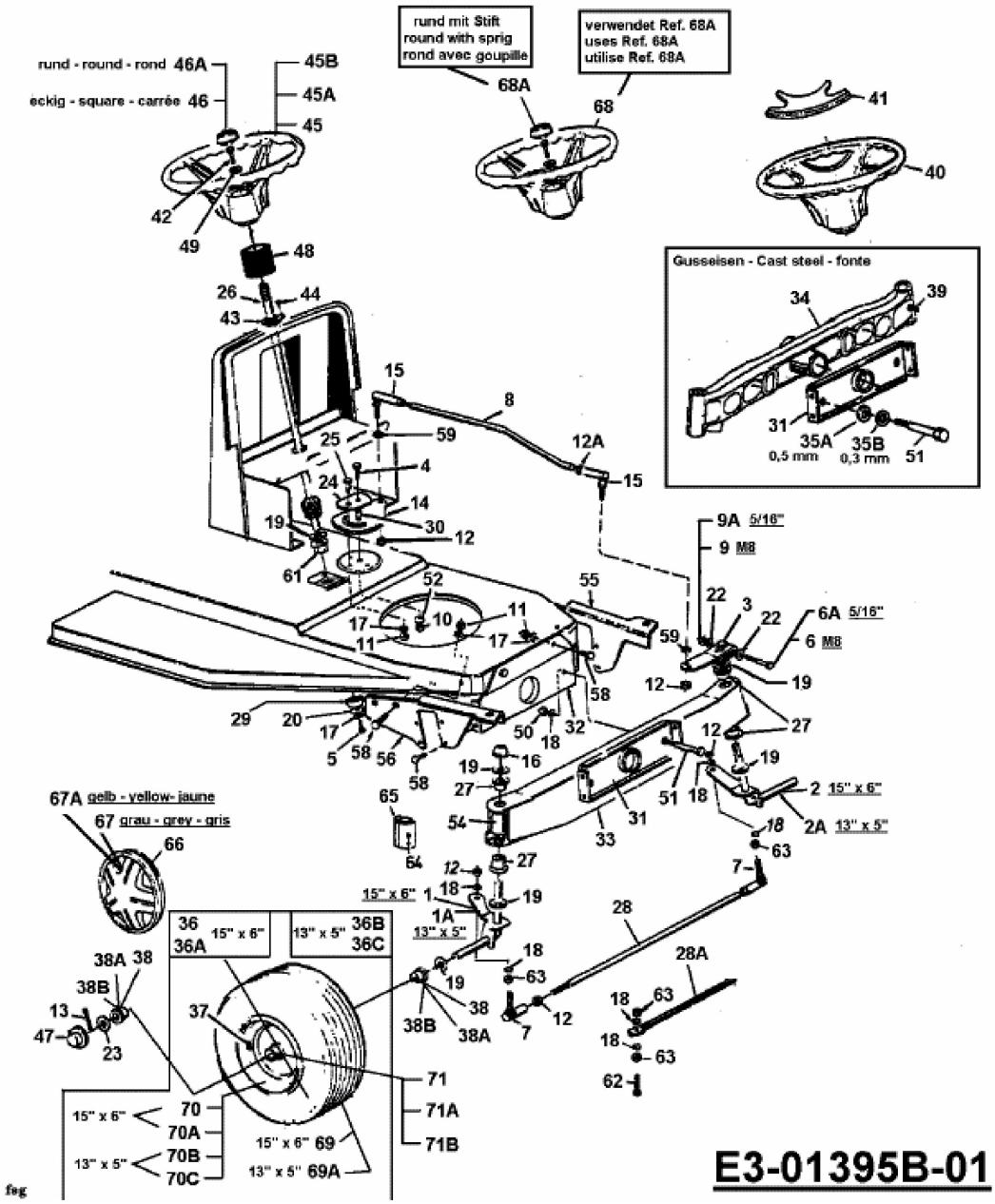RMS 12-81 > 13AC452D628 (1999) > LENKUNG, RÄDER VORNE, VORDERACHSE