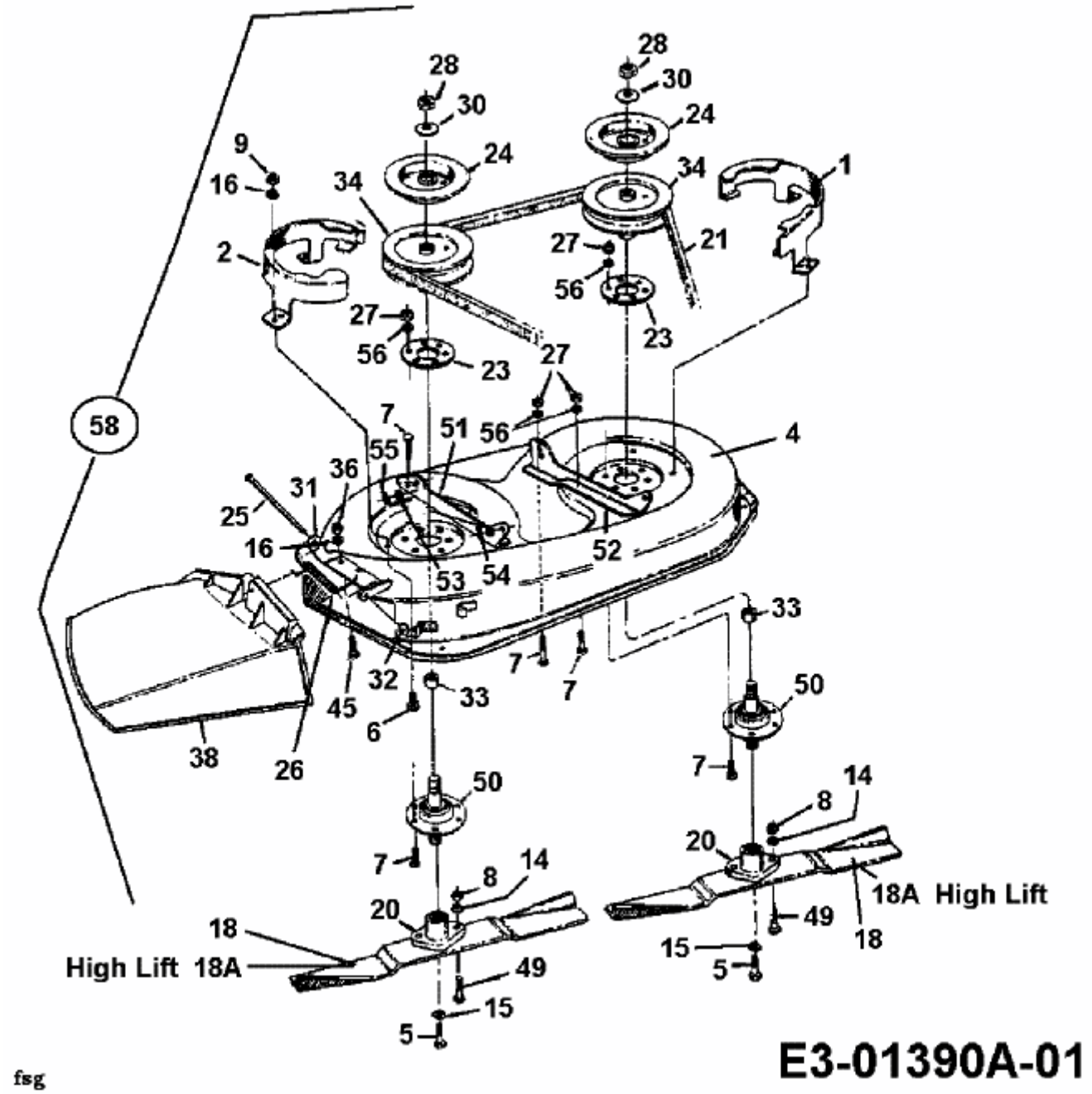11/81 > 13AC451D659 (1997) > MÄHWERK D (32"/81CM)