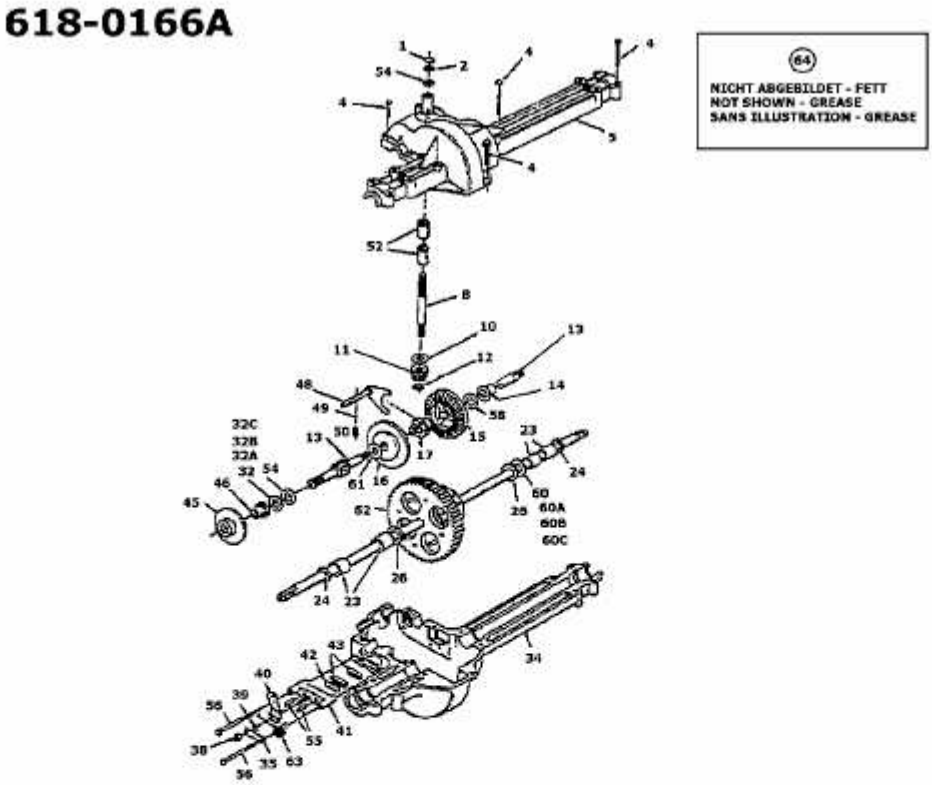13AC451D641 (1998) > GETRIEBE 618-0166A