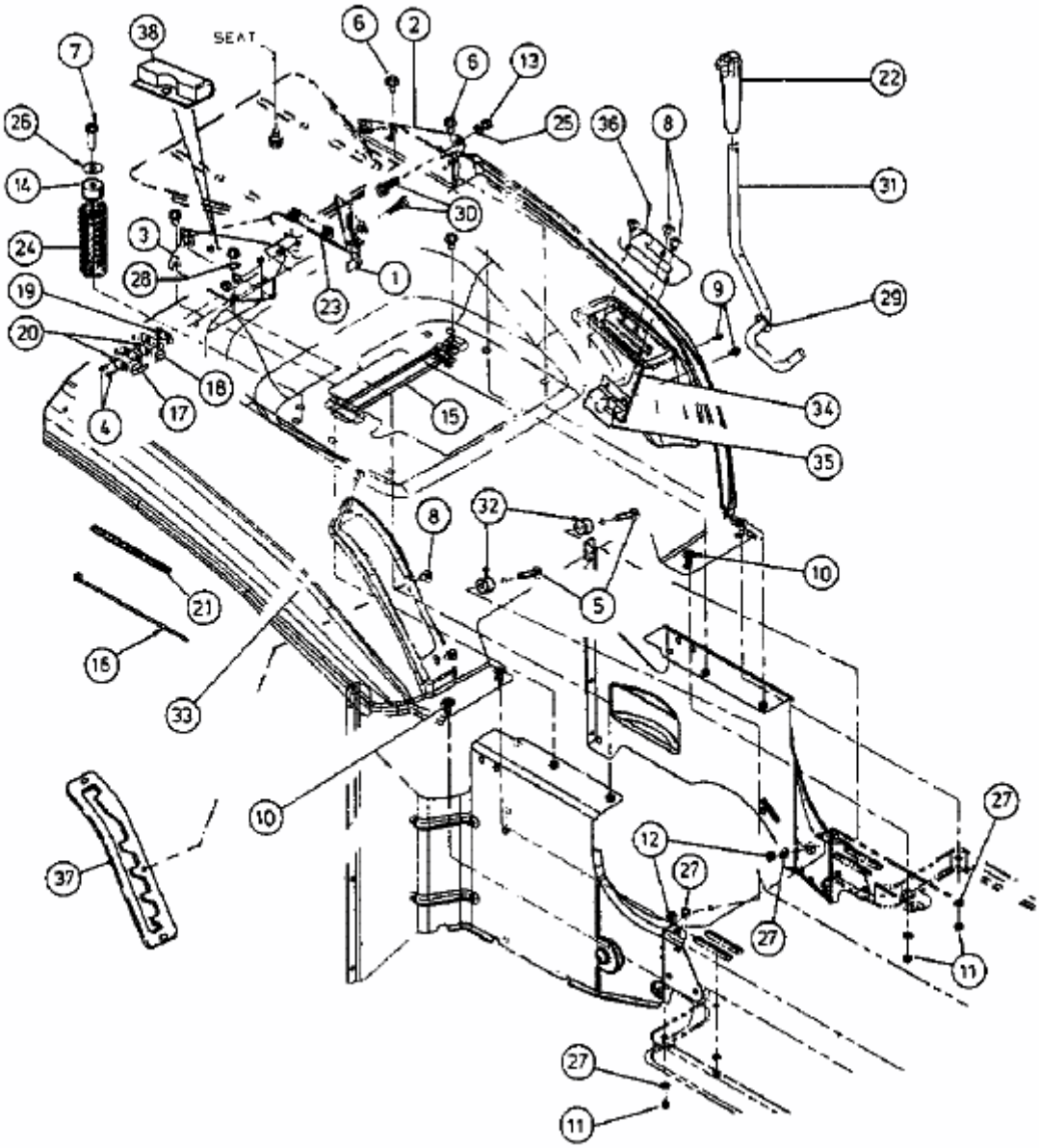HA 4130 > 13AC414A643 (2003) > SITZWANNE