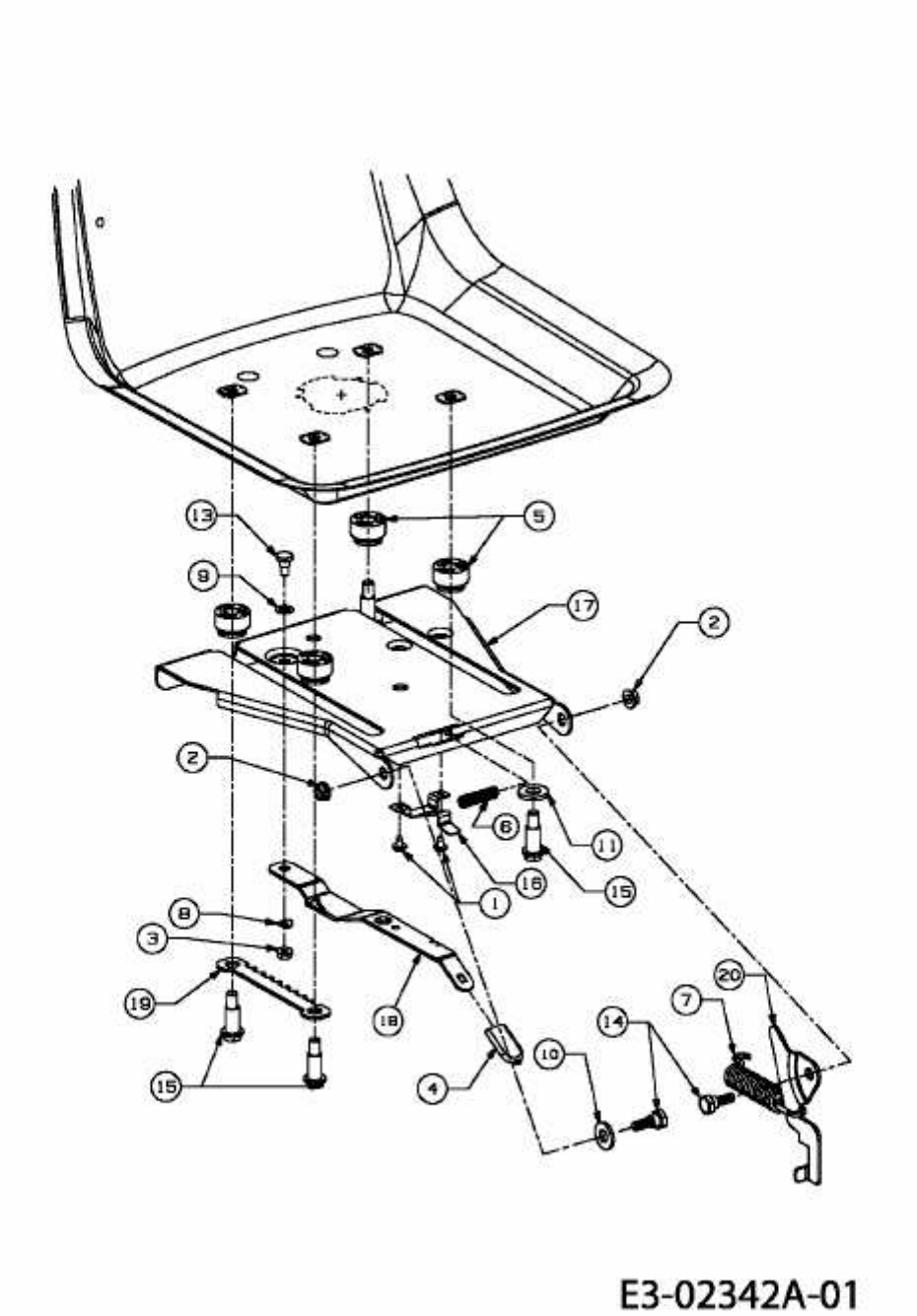MF 48-23 RD > 13AB51CJ695 (2007) > SITZTRÄGER