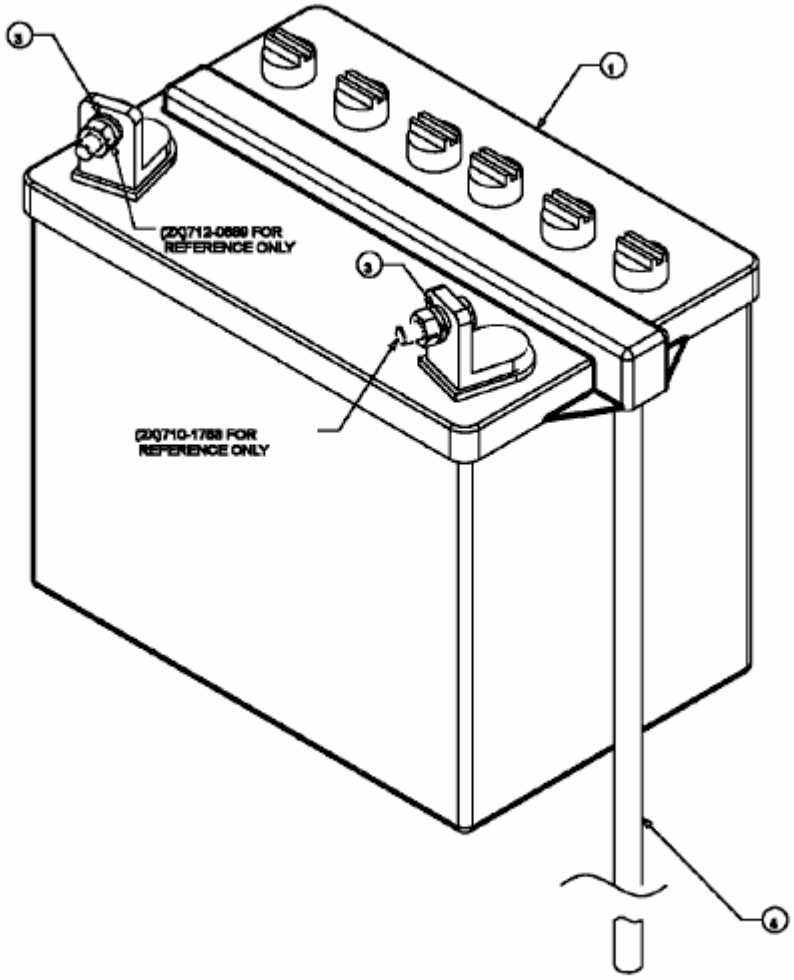CC 1023 RD > 13AB51CJ630 (2006) > BATTERIE