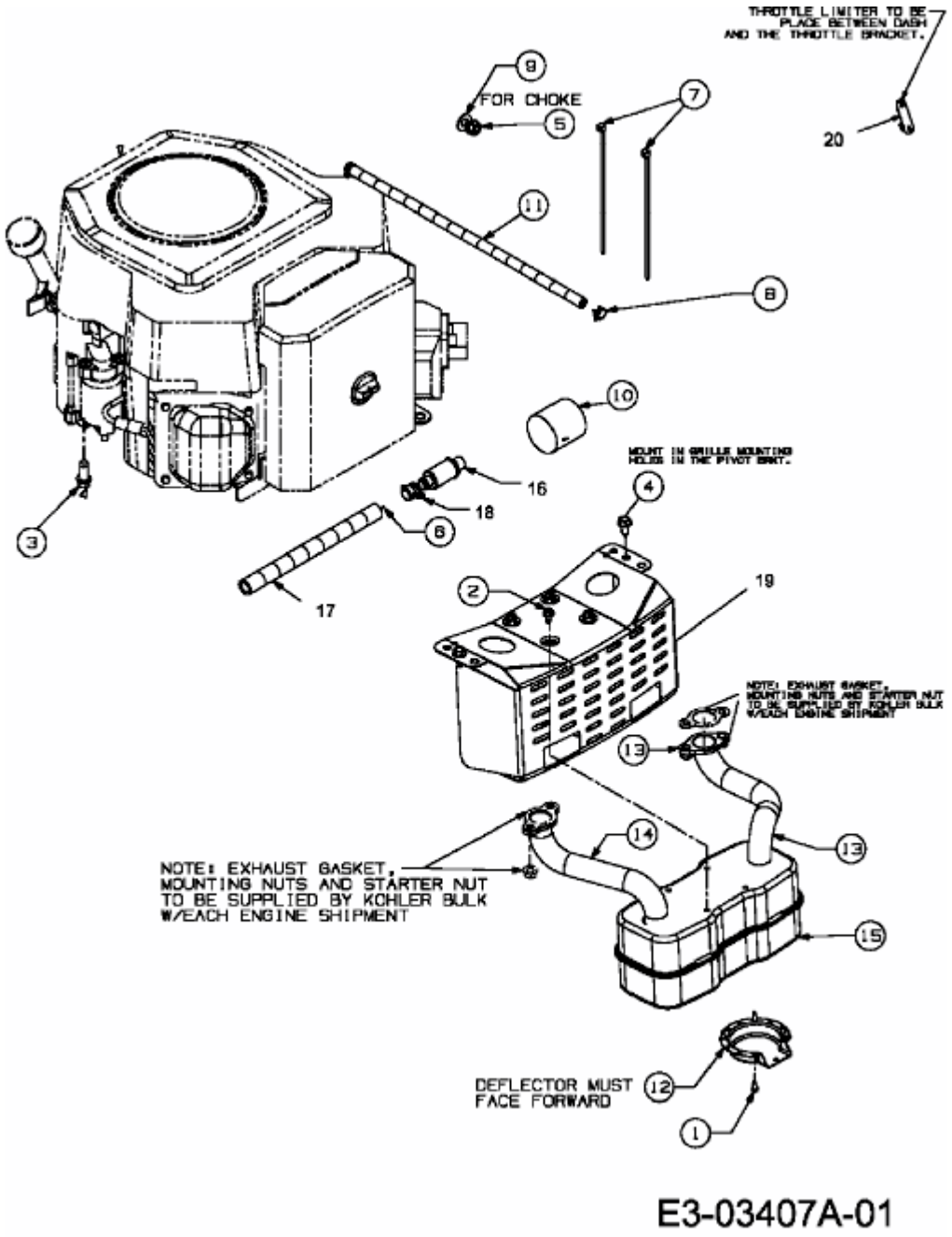CC 1023 RD > 13AB51CJ603 (2007) > MOTORZUBEHÖR