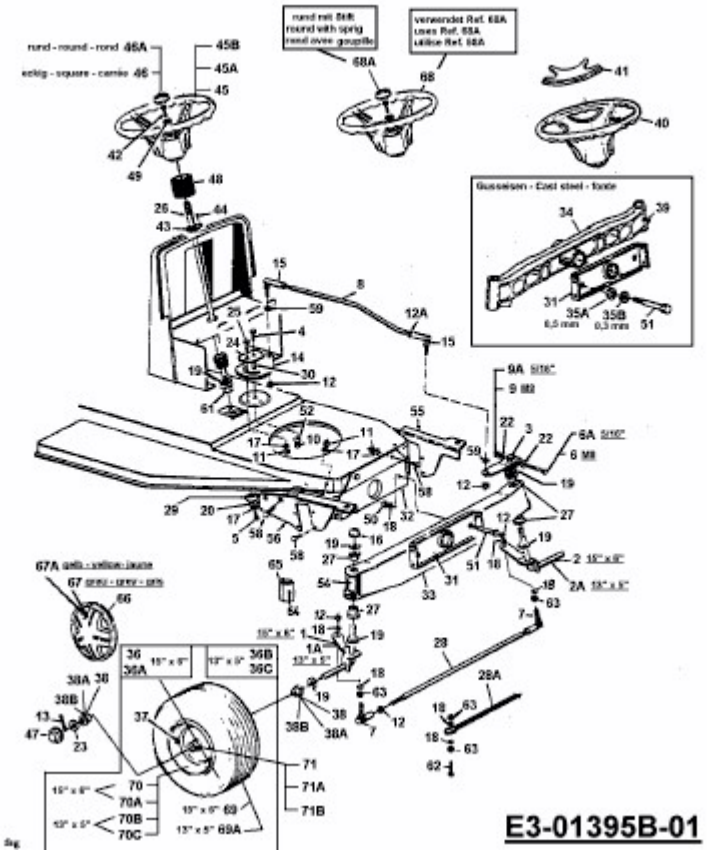AMH 1152 > 13AB459A619 (2001) > LENKUNG, RÄDER VORNE, VORDERACHSE