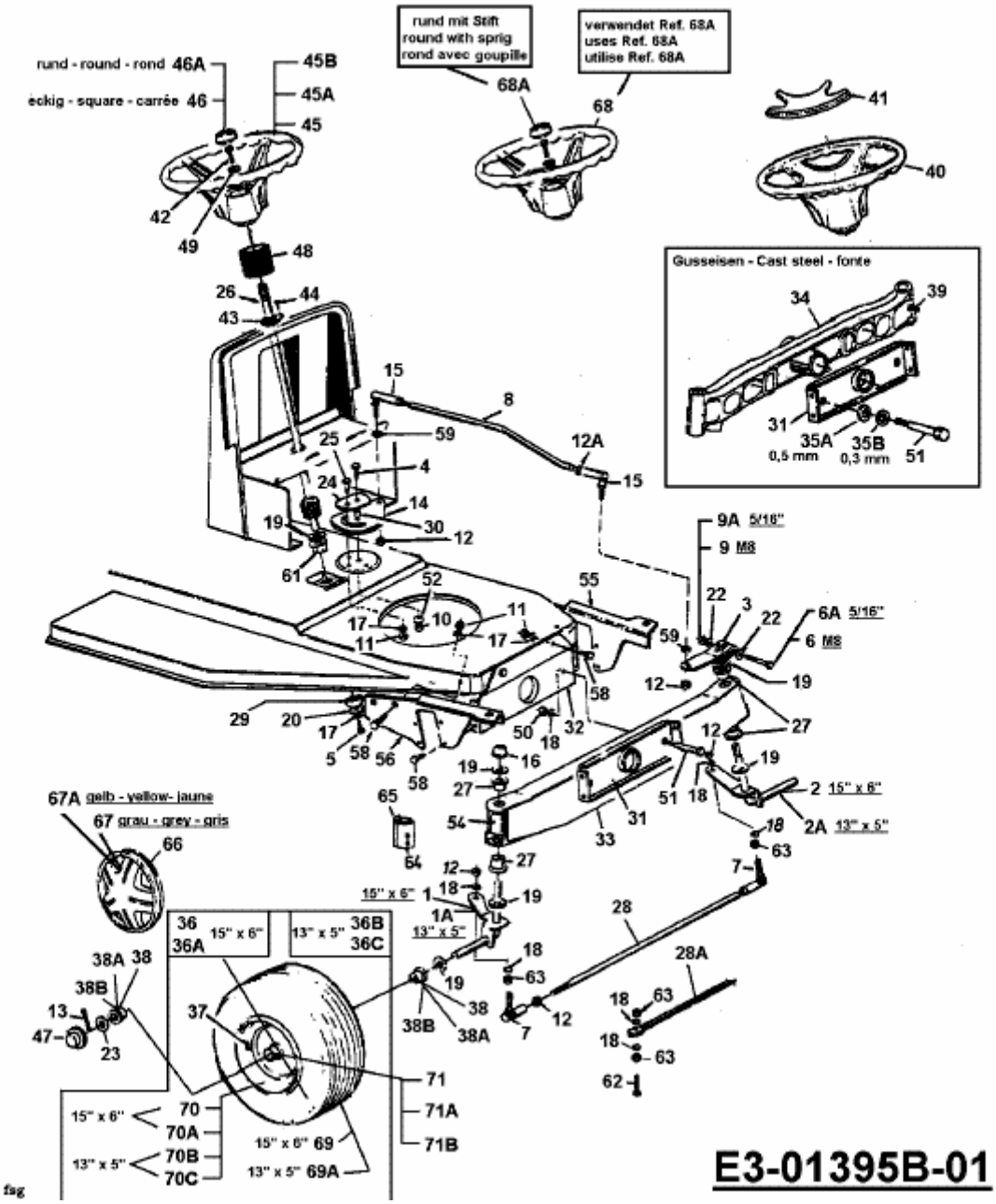115/76 > 13AB452C659 (1999) > LENKUNG, RÄDER VORNE, VORDERACHSE