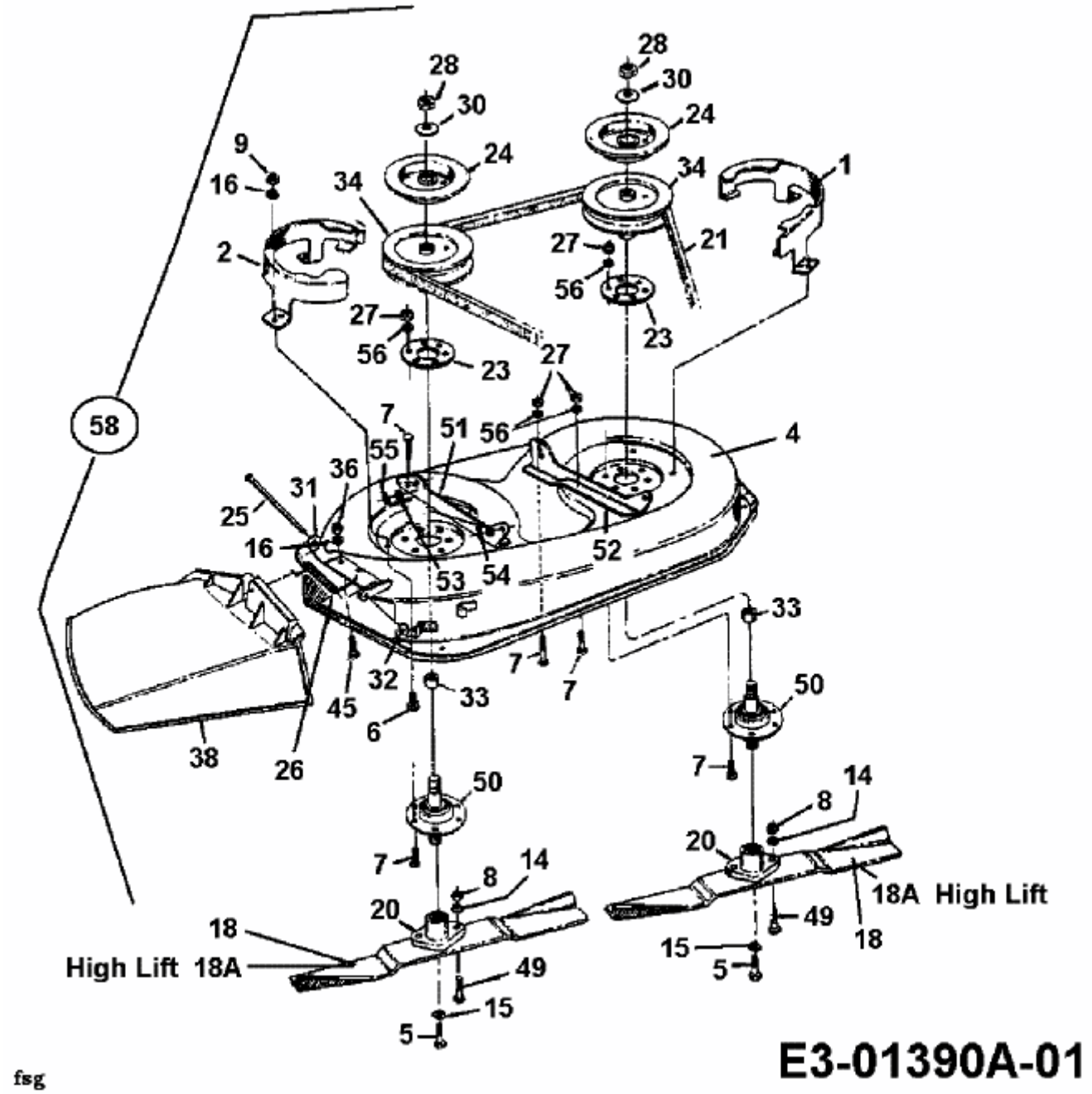115/81 D > 13AB450D648 (1999) > MÄHWERK D (32"/81CM)