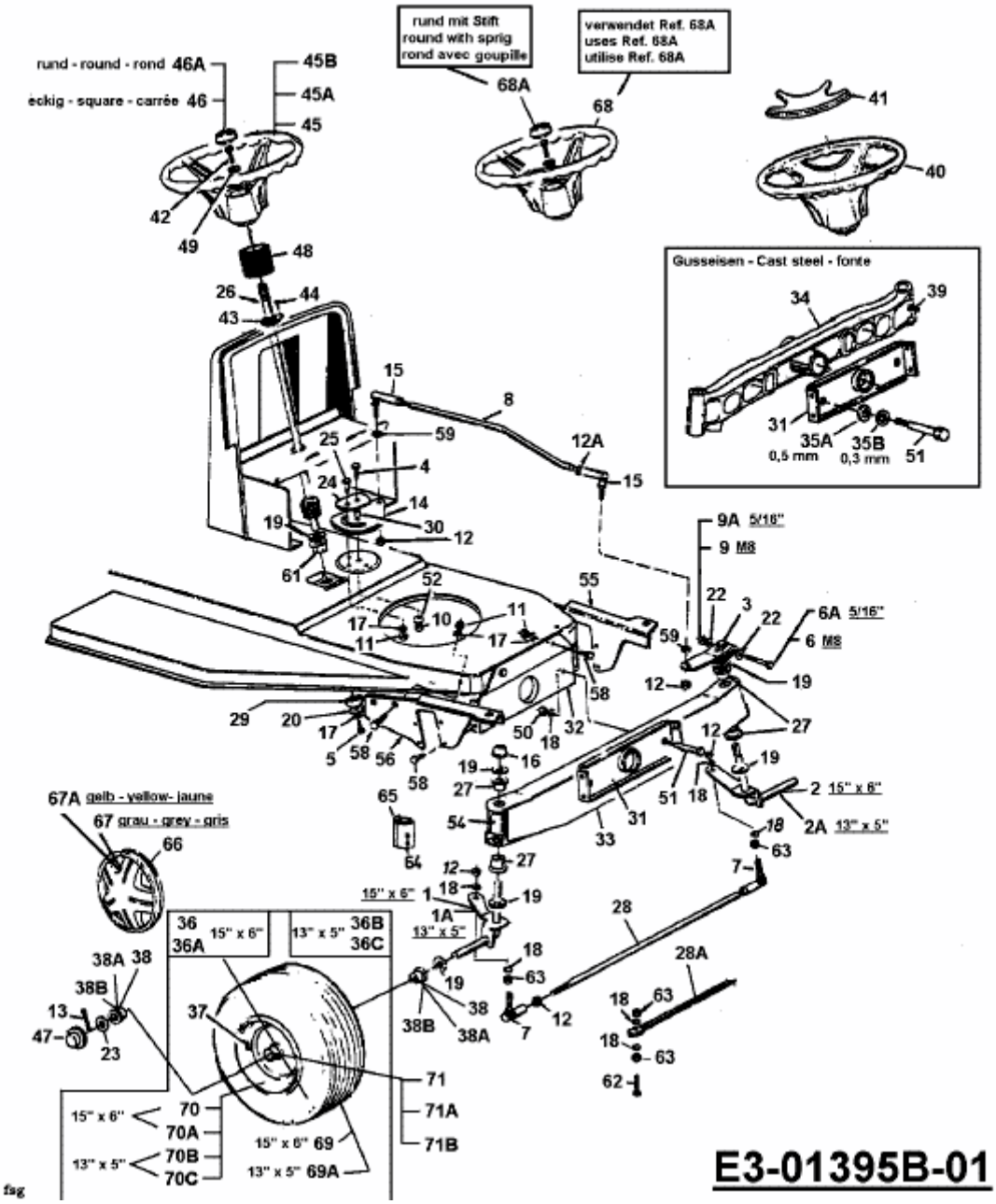115/81 D > 13AB450D648 (1999) > LENKUNG, RÄDER VORNE, VORDERACHSE