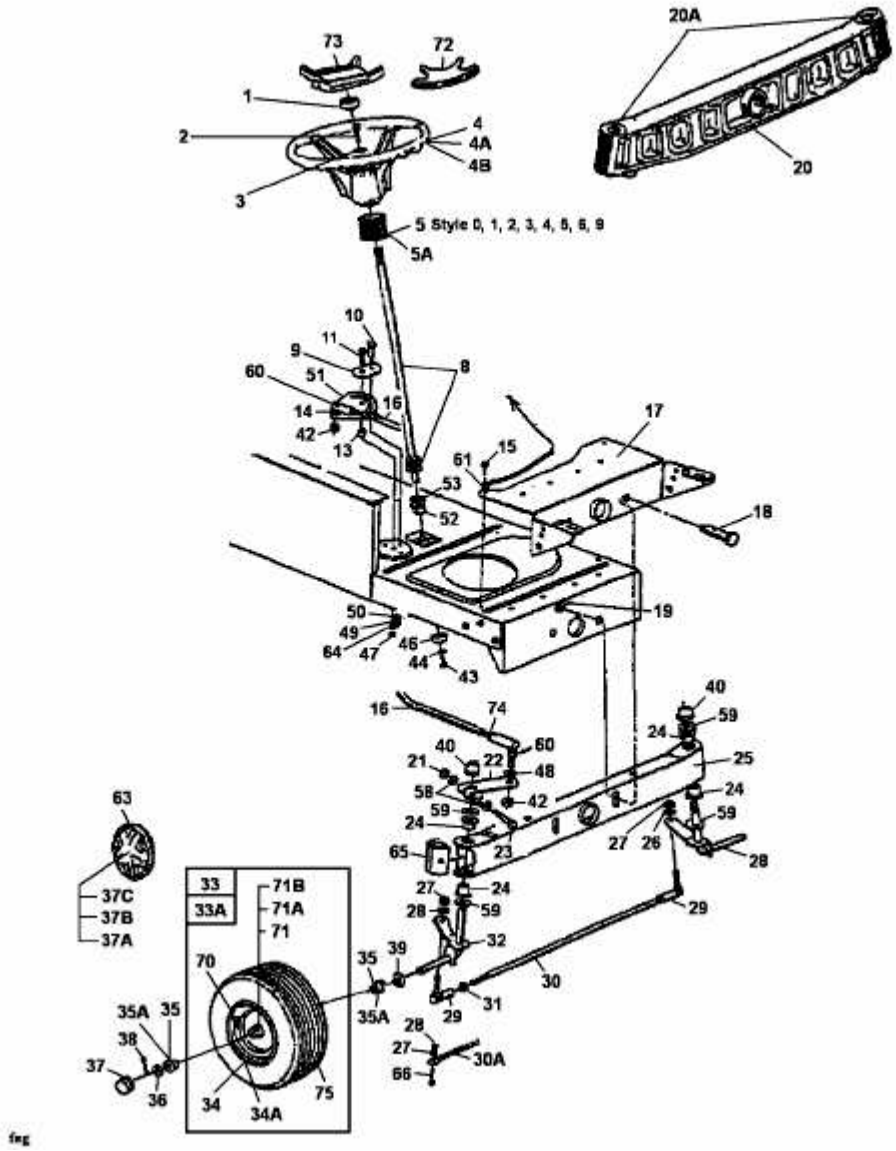E 130 > 13AA765N678 (1998) > LENKUNG, RÄDER VORNE, VORDERACHSE