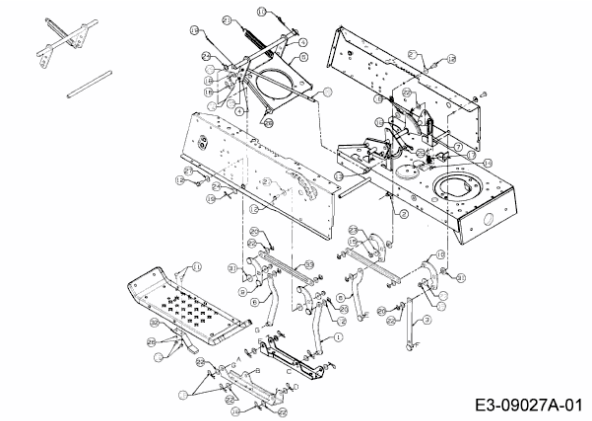H 145 > 13AA698F678 (2004) > MÄHWERKSAUSHEBUNG, MESSERBREMSE