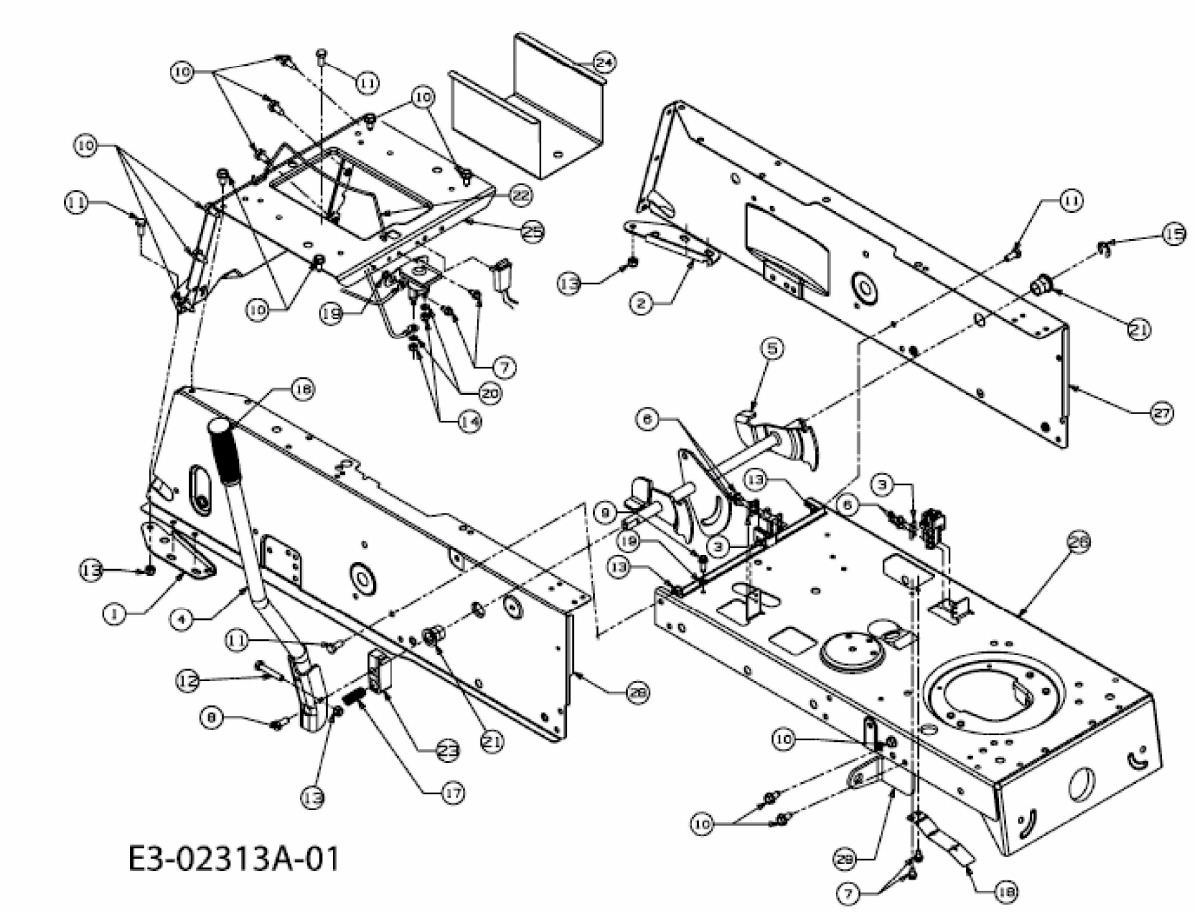MTBS 500 Y > 13AA692F640 (2004) > RAHMEN