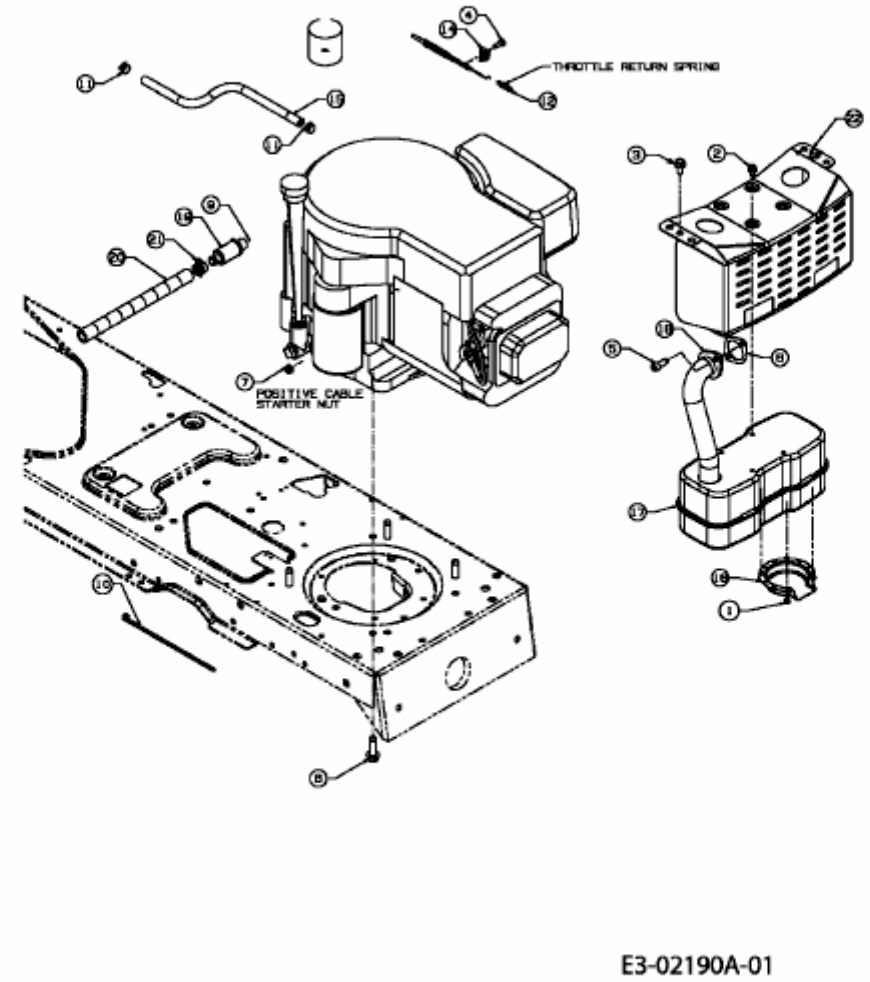AG 6145 > 13AA604G643 (2004) > MOTORZUBEHÖR