AF 6135 > 13AA604F643 (2004) > MOTORZUBEHÖR

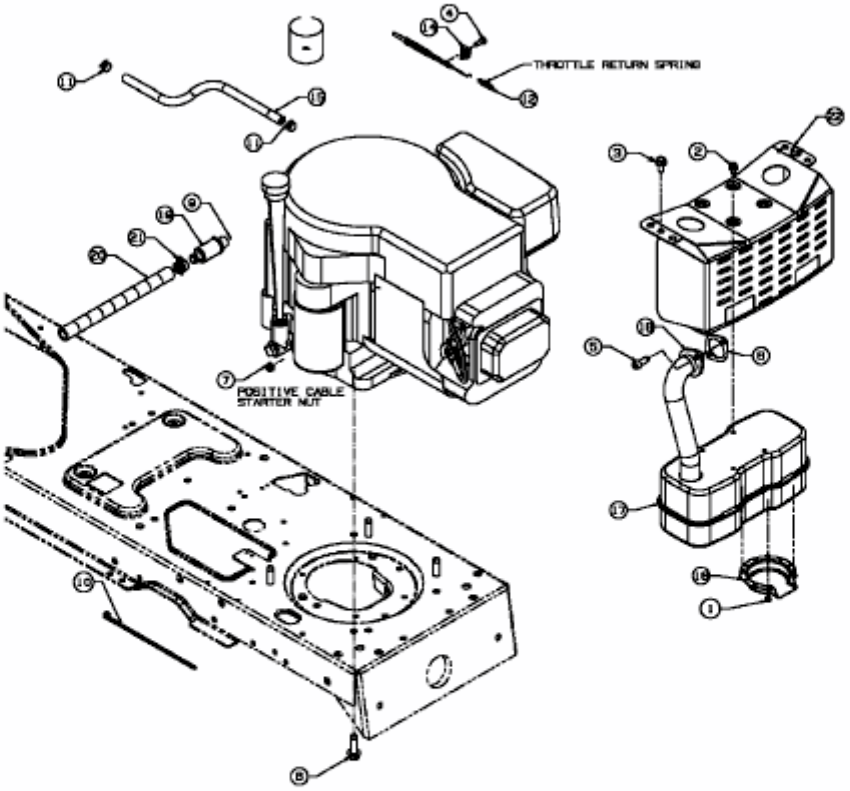

E3-02190A-01