JE 150 H > 13AA498E678 (2004) > PEDALE

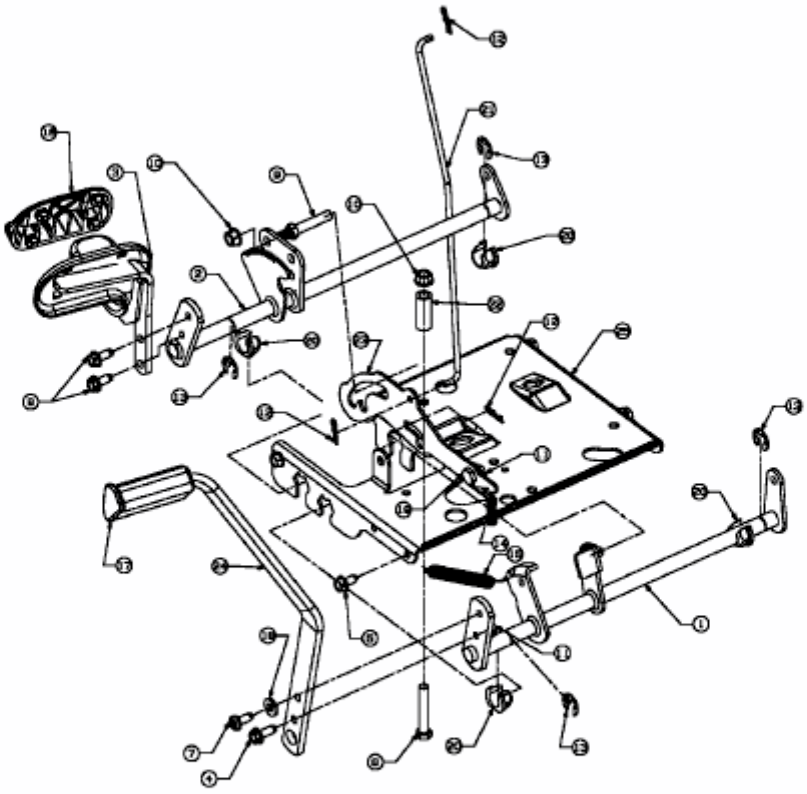

E3-02033A-01