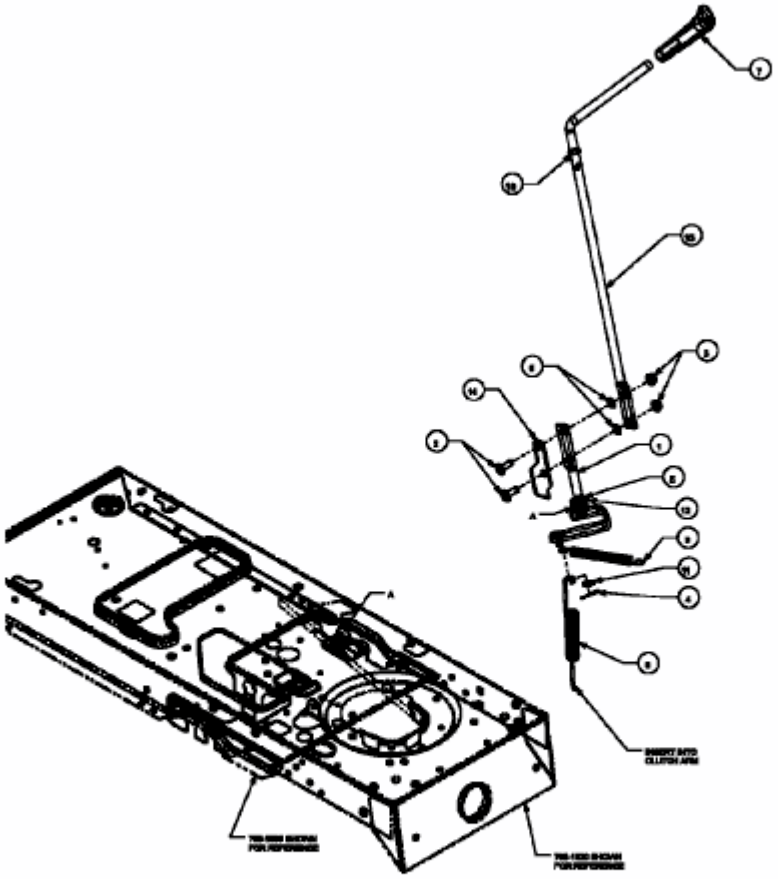

E3-02062A-01