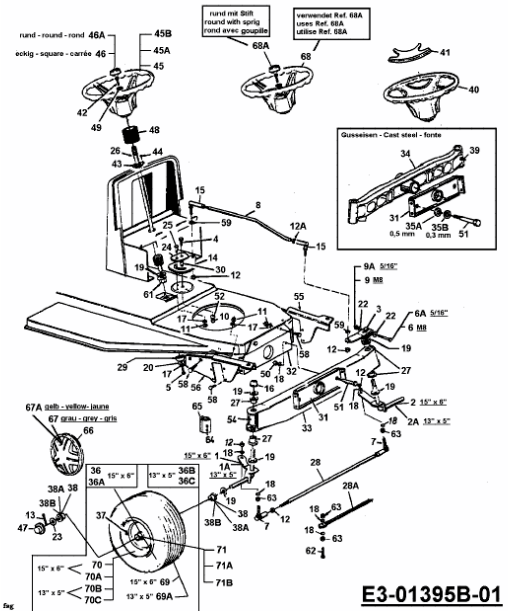B/130 > 13AA478F678 (2001) > LENKUNG, RÄDER VORNE, VORDERACHSE