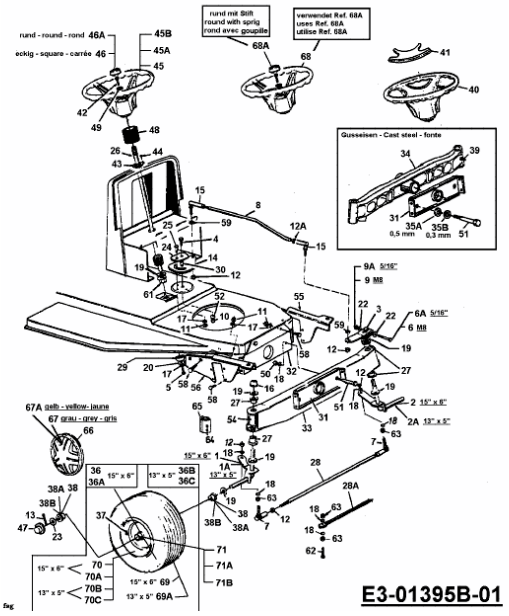B/130 > 13AA478F678 (1999) > LENKUNG, RÄDER VORNE, VORDERACHSE