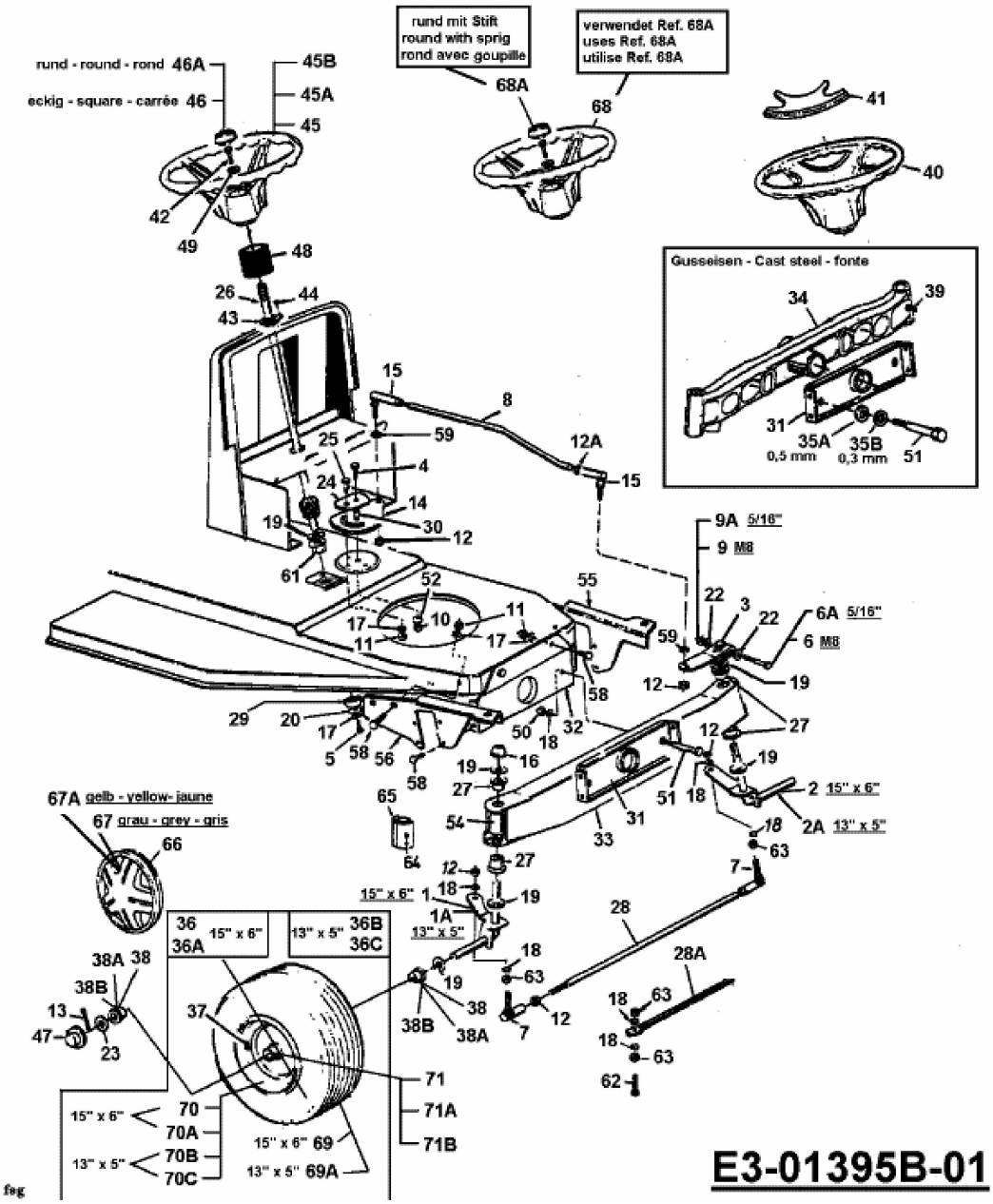RMS 414-96 T > 13AA477F628 (2002) > LENKUNG, RÄDER VORNE, VORDERACHSE