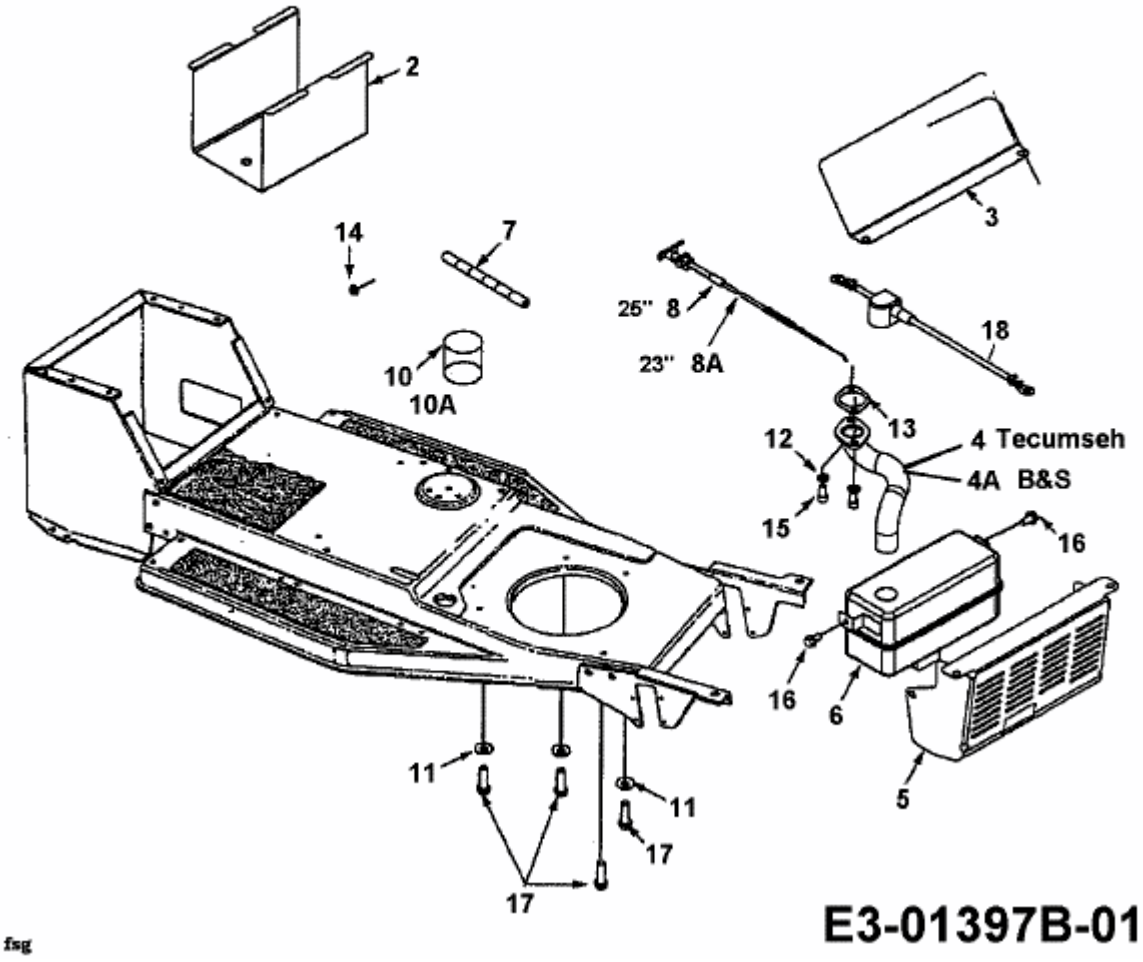SLX 96 S > 13AA476F690 (2001) > MOTORZUBEHÖR