SLX 96 S > 13AA476F690 (2001) > MÄHWERK F (38"/96CM)

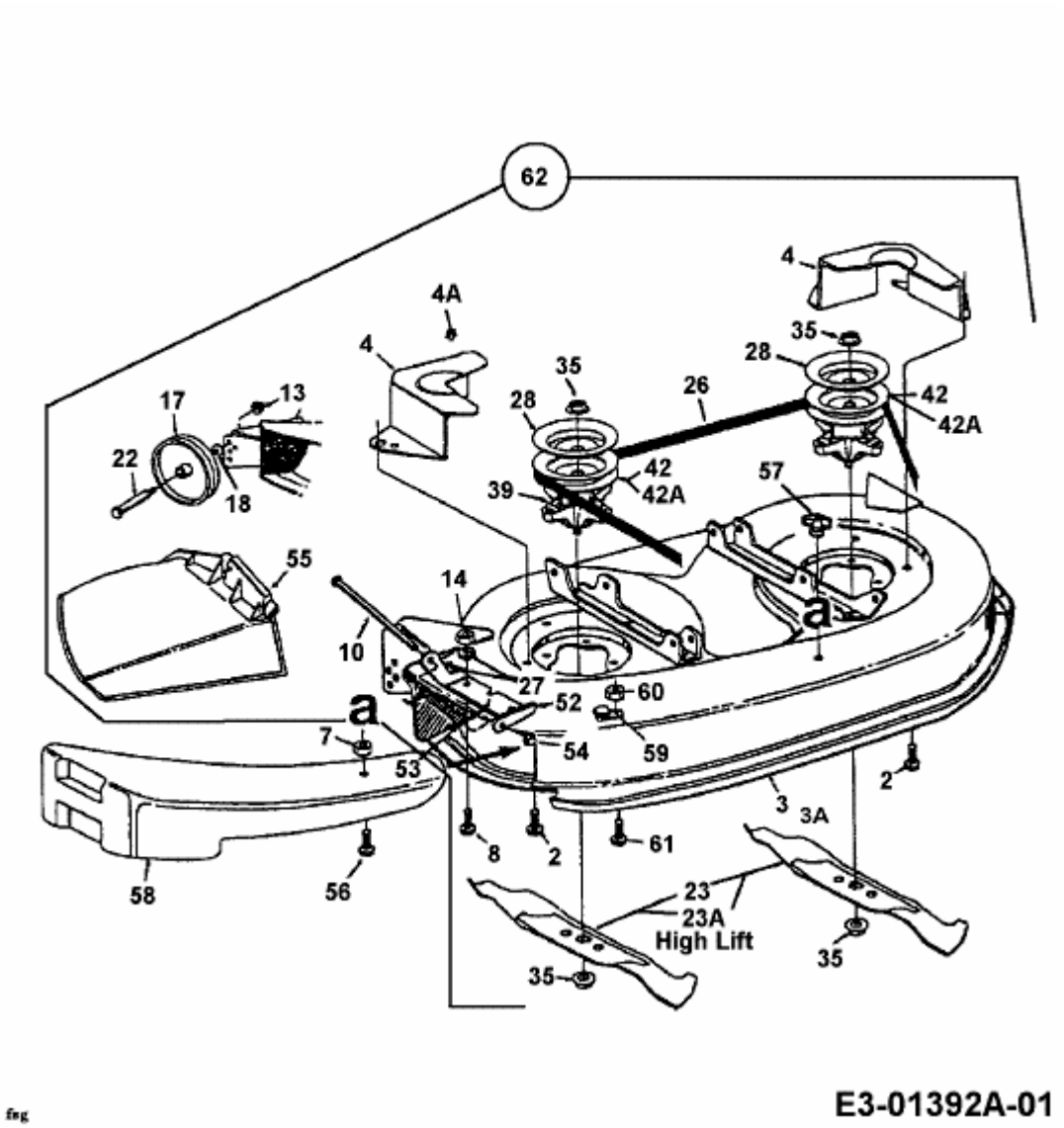


fig

E3-01392A-01