SLX 92 RT > 13AA476E690 (2001) > MOTORKEILRIEMENSCHEIBE
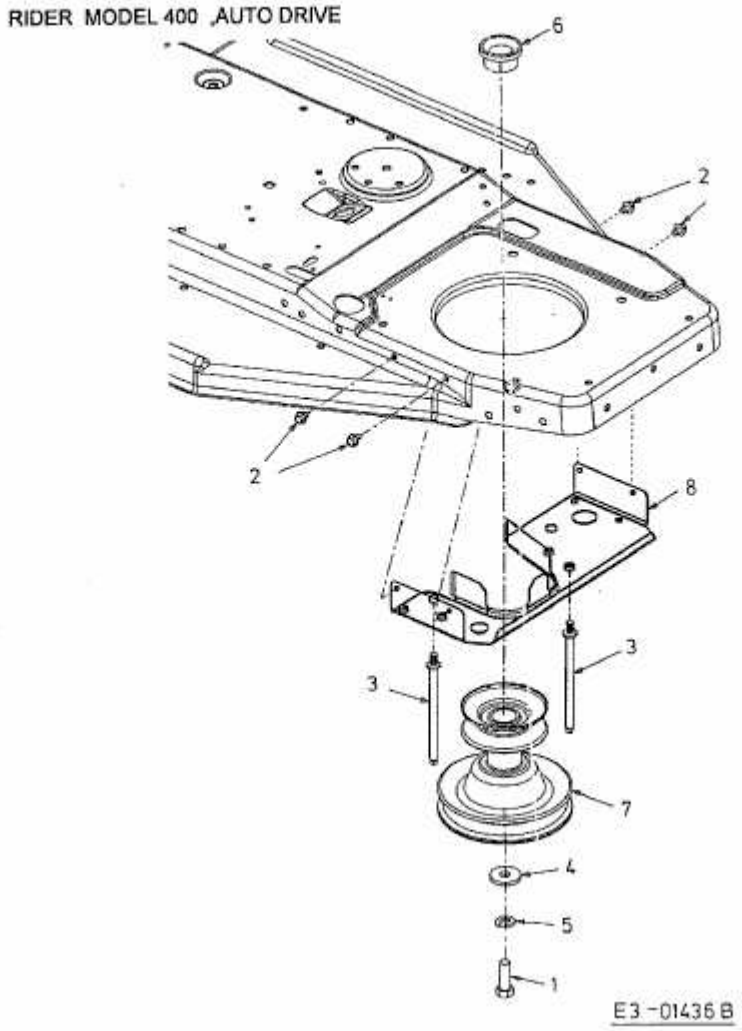
Manual PTO