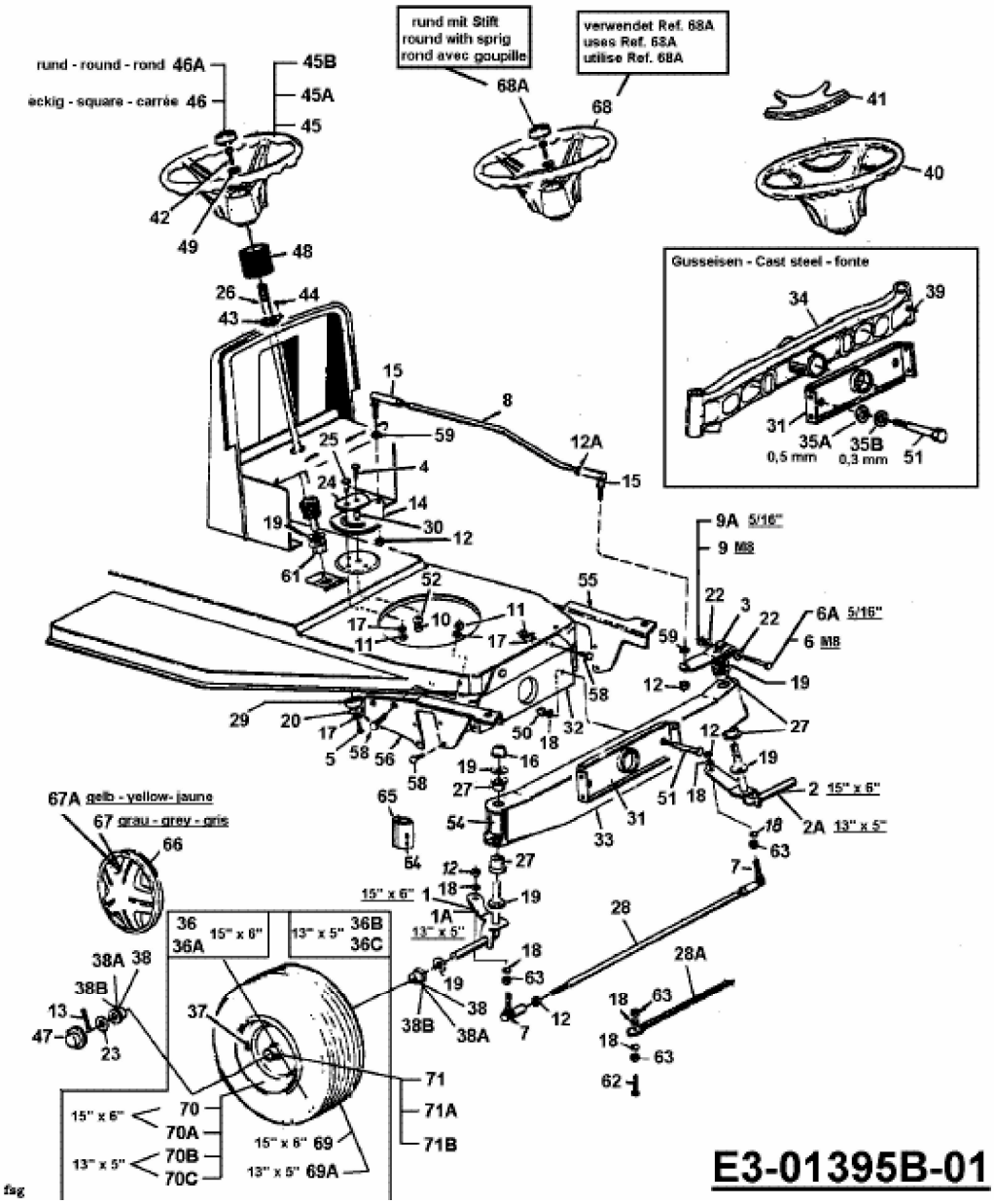L 130 > 13AA473F680 (2002) > LENKUNG, RÄDER VORNE, VORDERACHSE