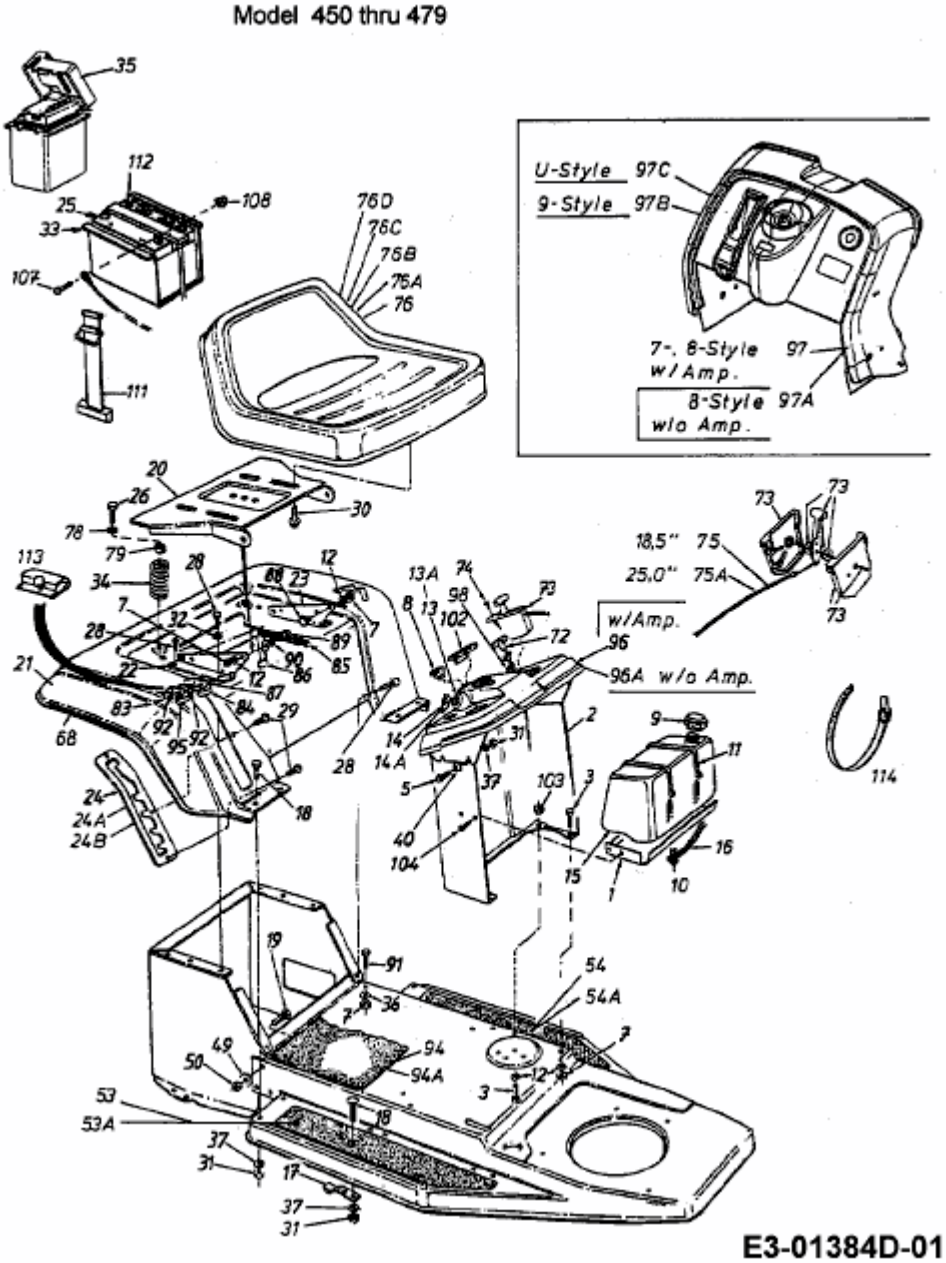B 125 > 13AA473F678 (1998) > ARMATURENBRETT, SITZ, TANK