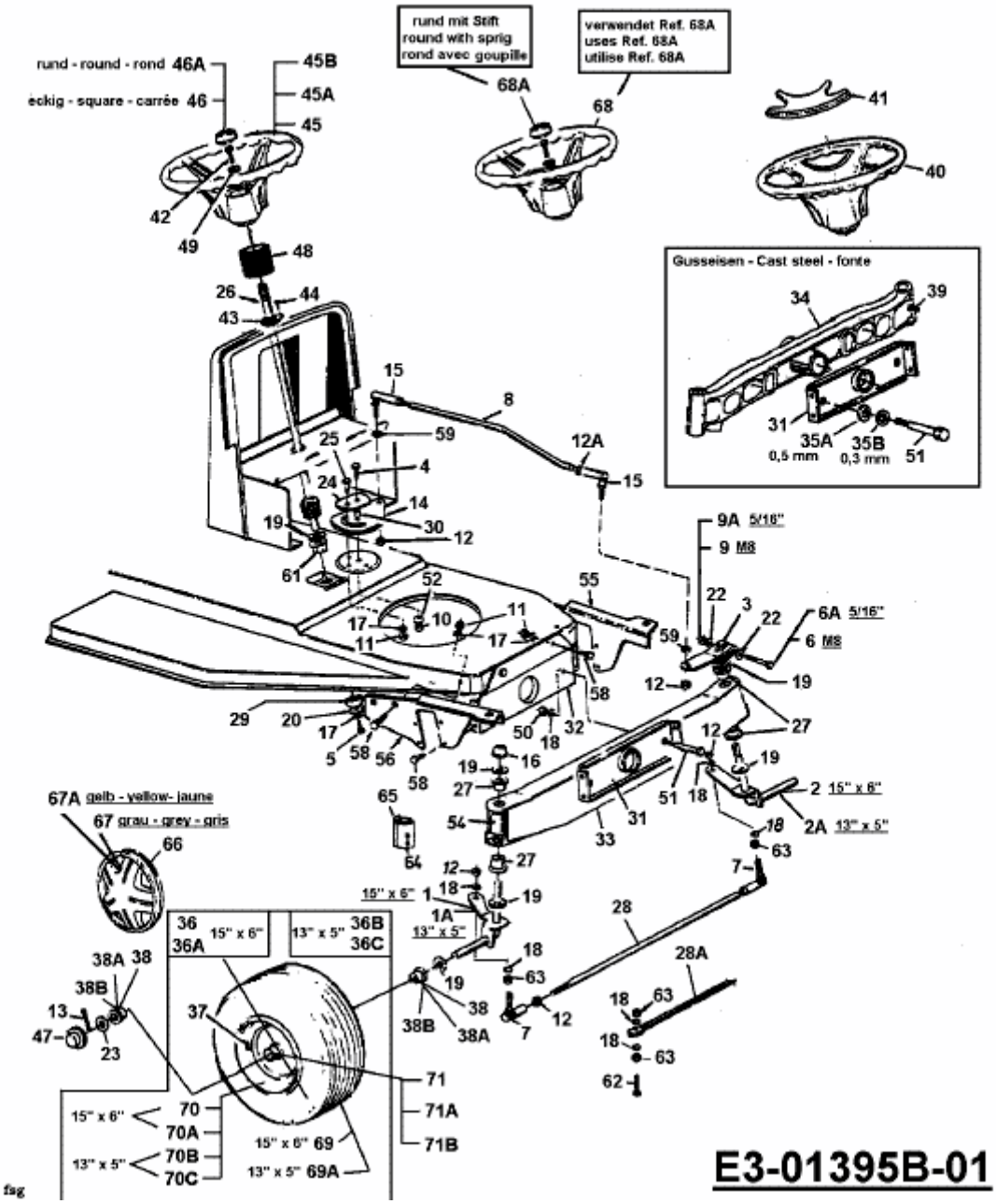TF 4140 > 13AA473F643 (2000) > LENKUNG, RÄDER VORNE, VORDERACHSE