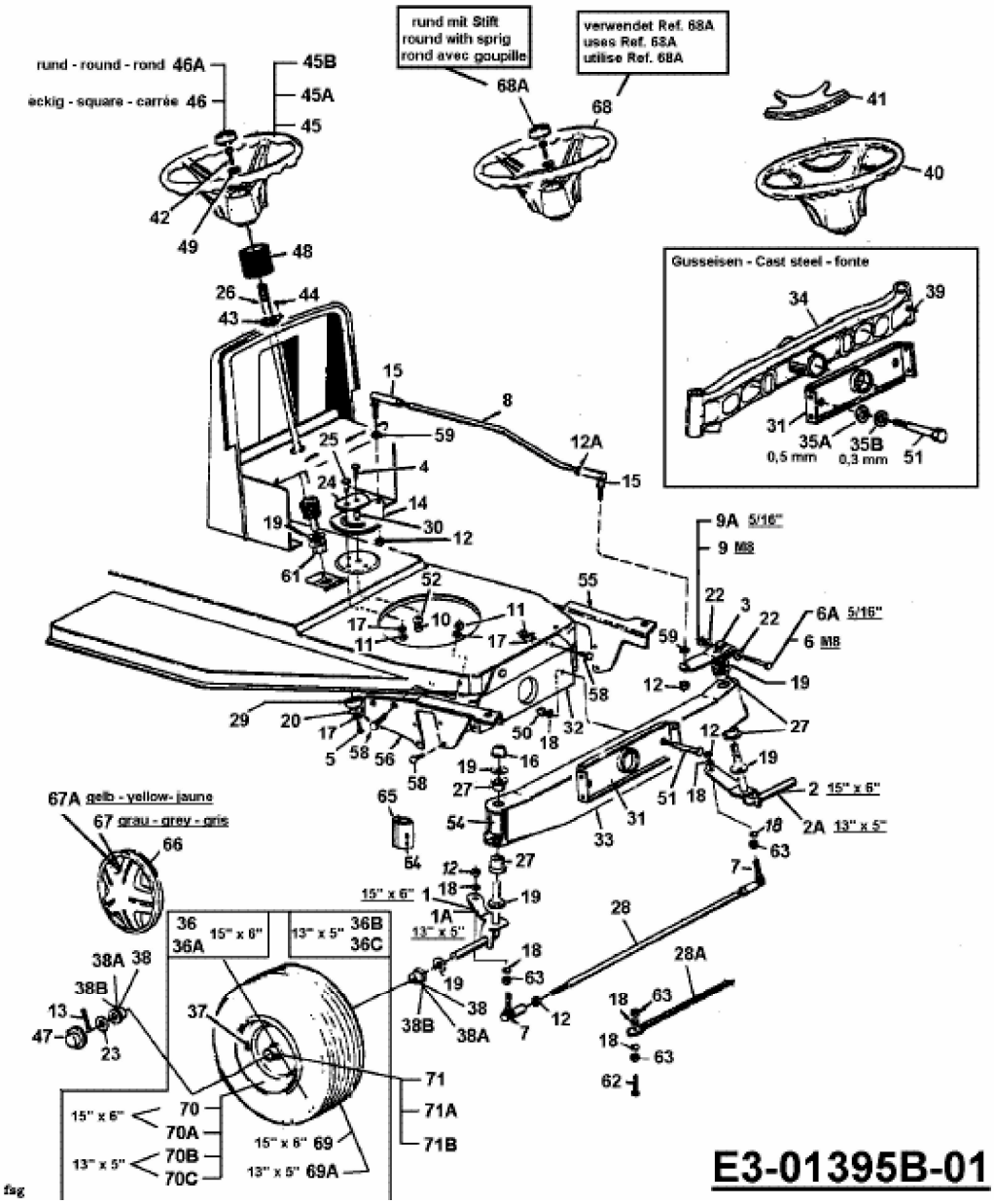LRH 130 > 13AA473A679 (1999) > LENKUNG, RÄDER VORNE, VORDERACHSE