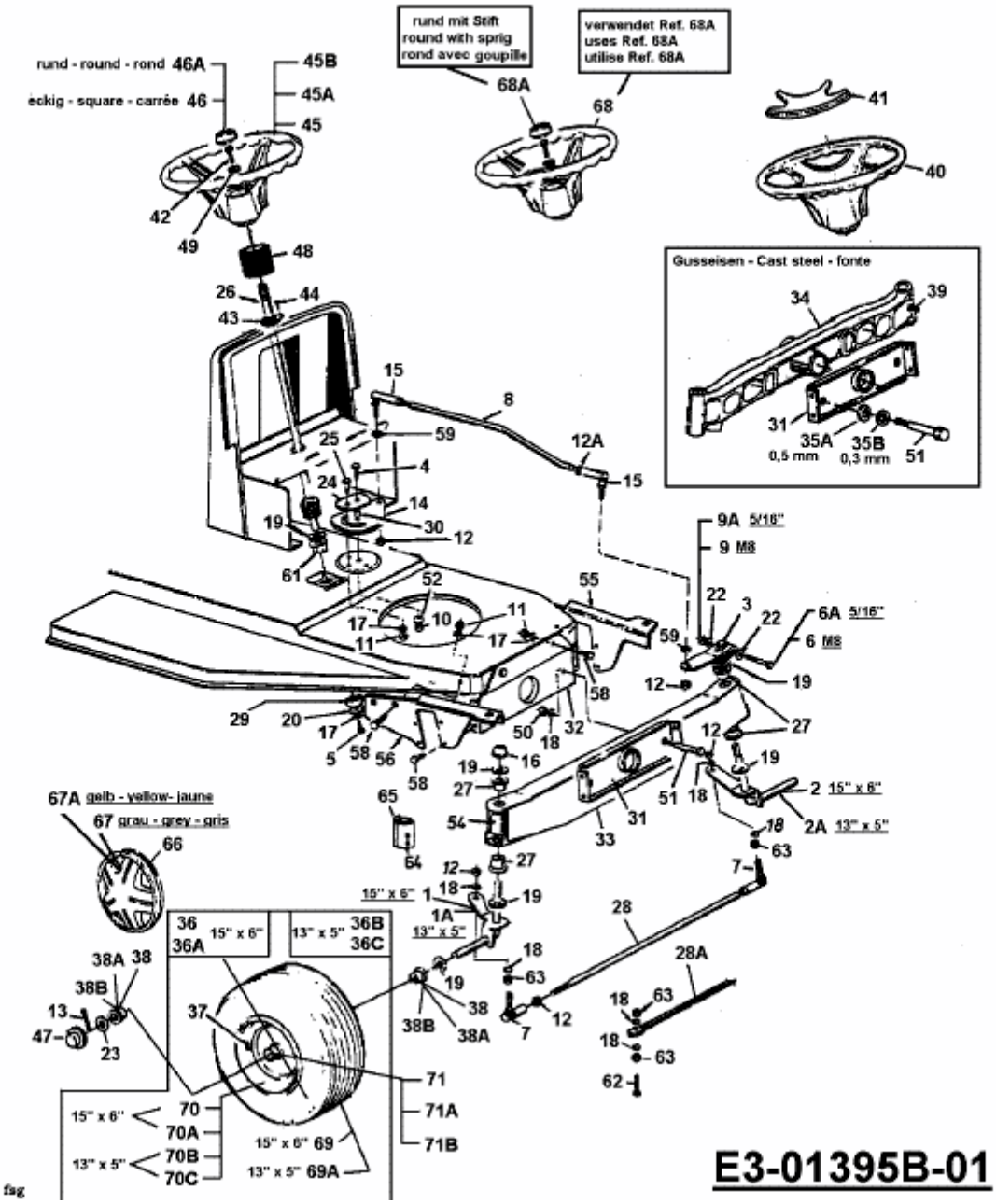13/96 > 13AA472F659 (1999) > LENKUNG, RÄDER VORNE, VORDERACHSE