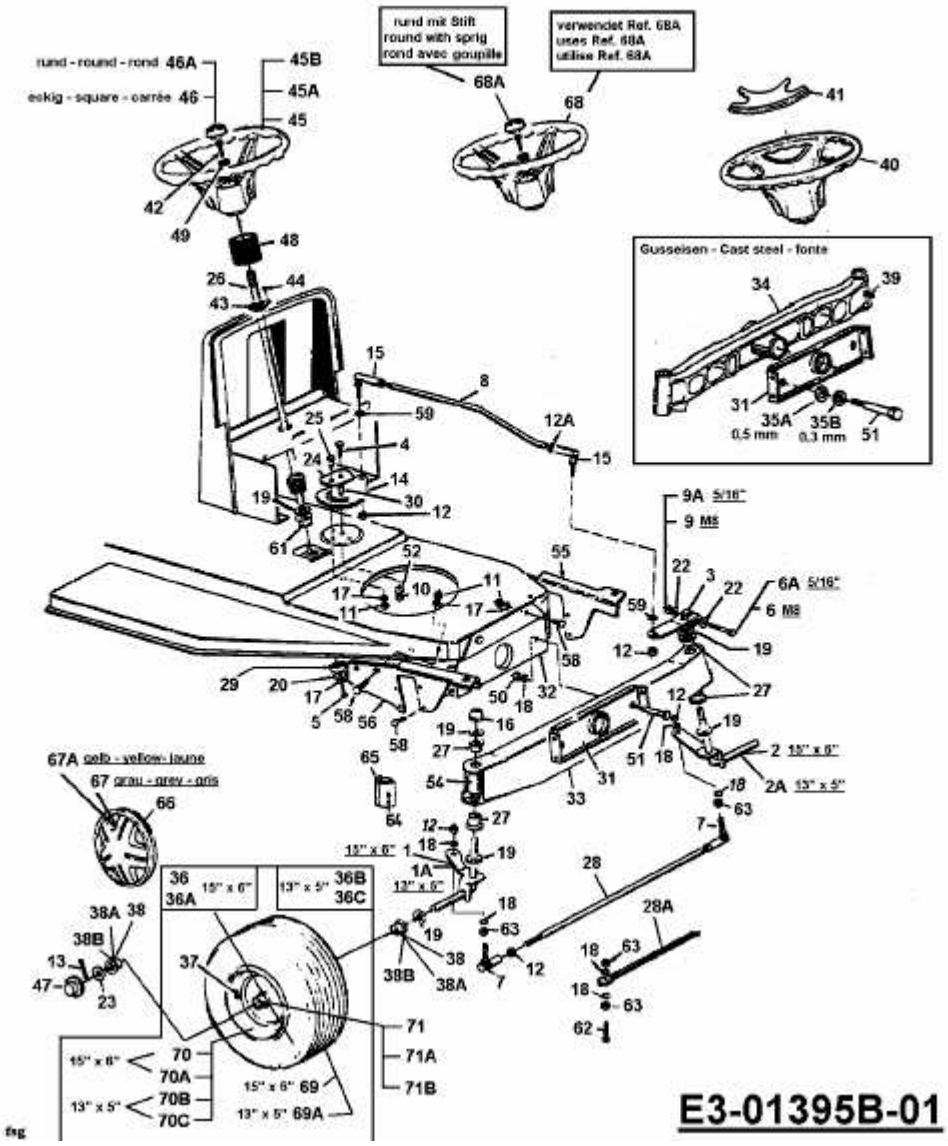B 13 > 13AA470F600 (2000) > LENKUNG, RÄDER VORNE, VORDERACHSE