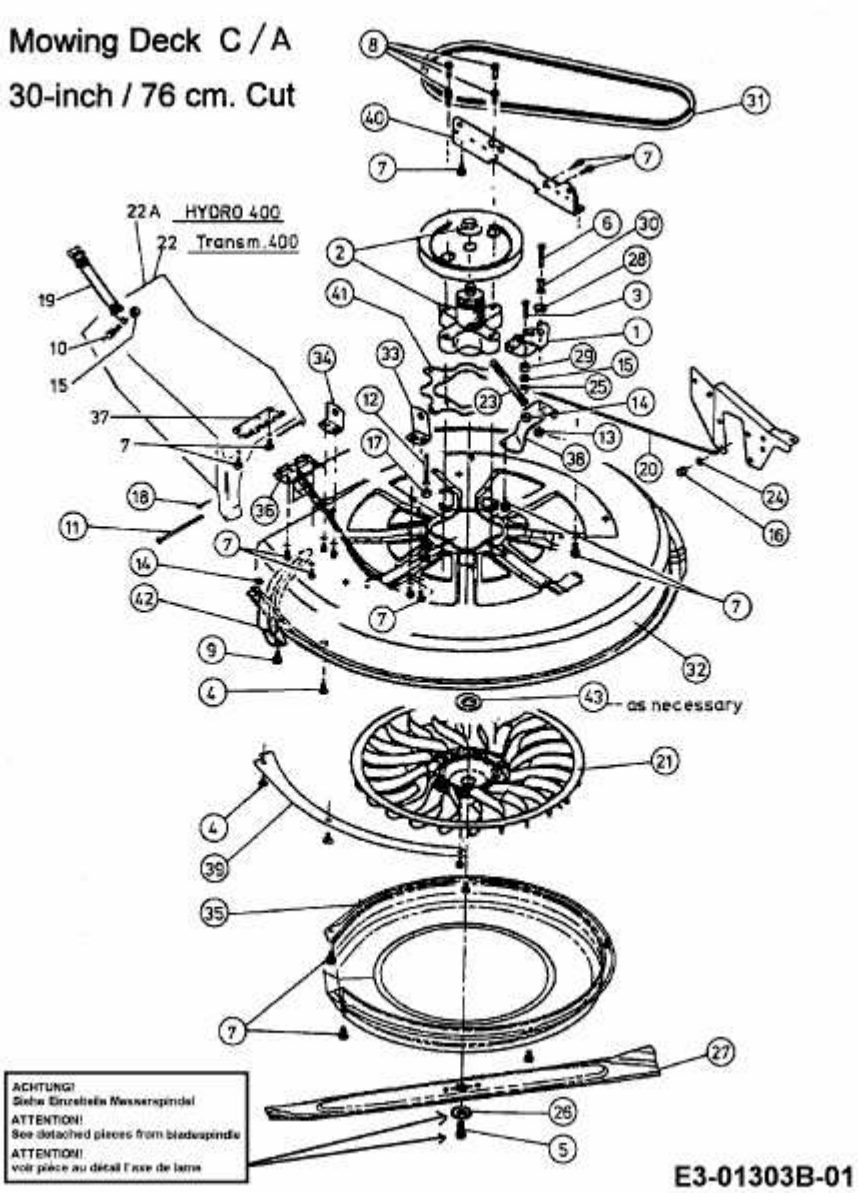SPRINT 1500 > 13AA45GC604 (1999) > MÄHWERK C (30"/76CM)