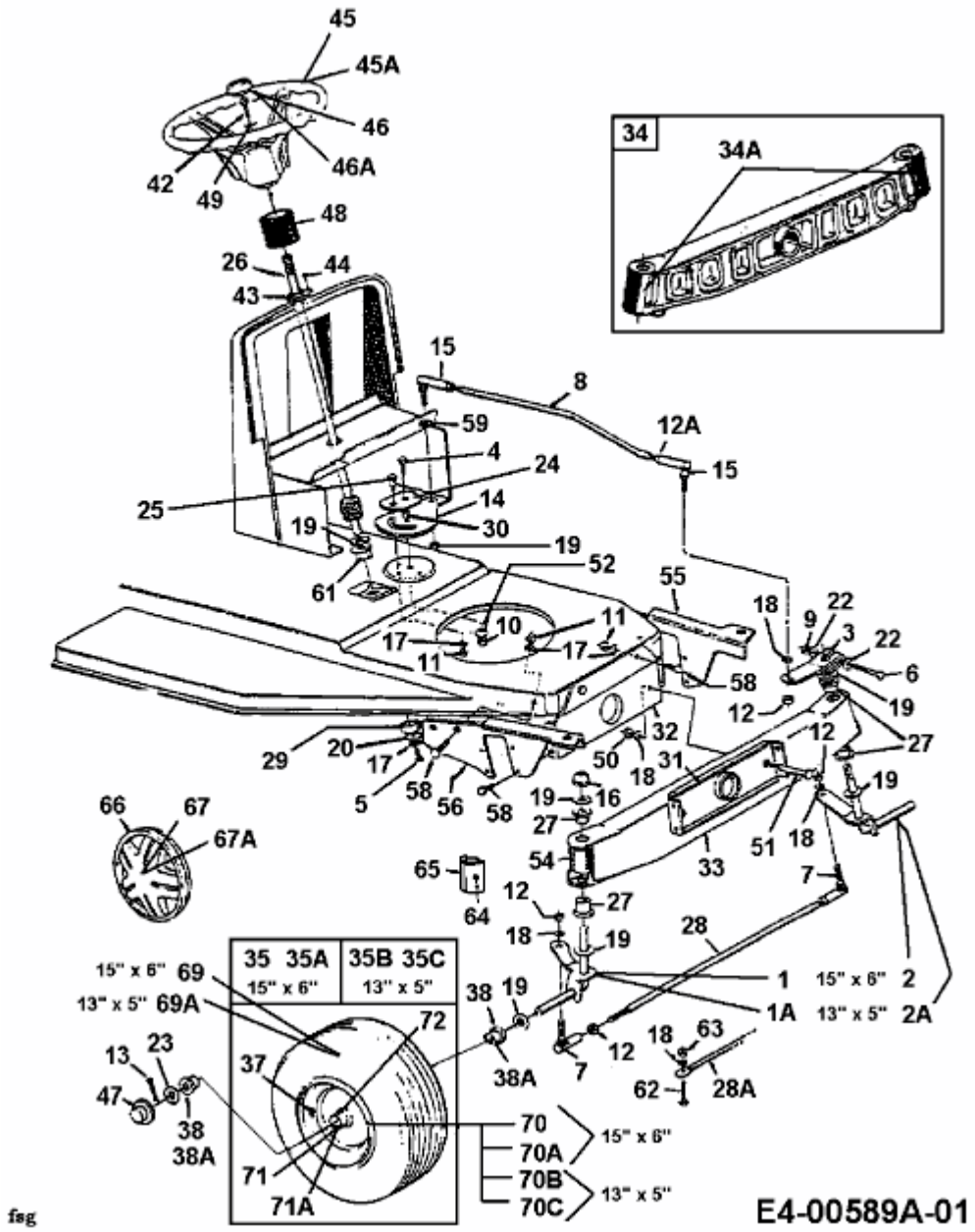B 118 > 13AA450D678 (1997) > VORDERACHSE