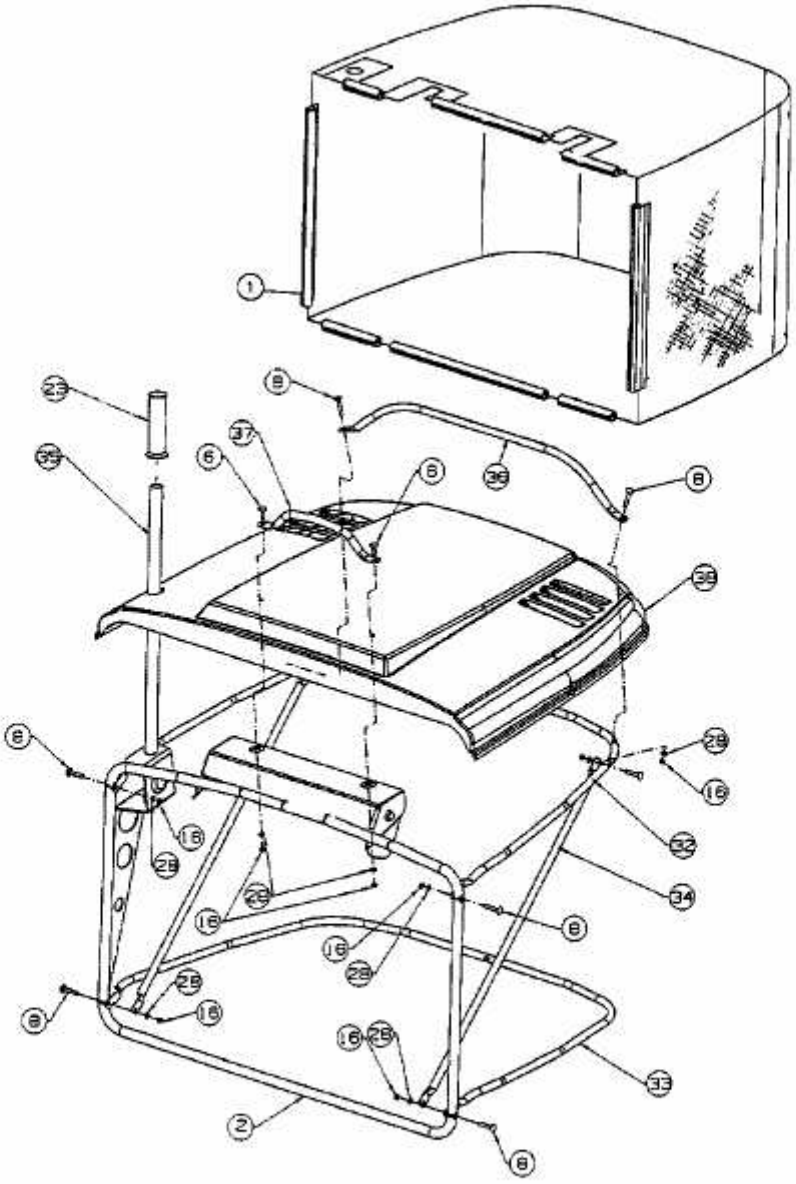HA 4135 > 13AA414A643 (2002) > GRASFANGKORB