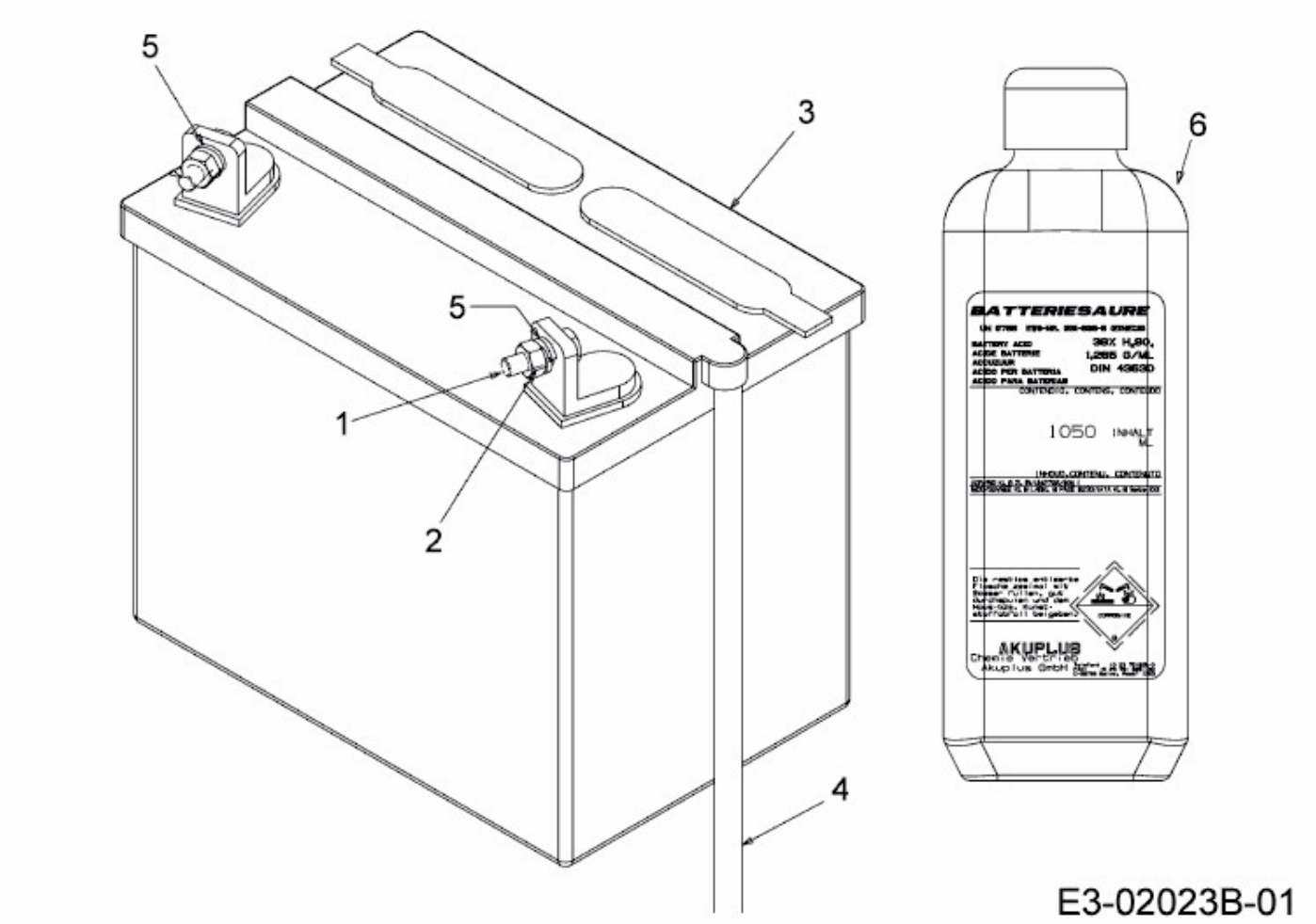CC 1000 RD > 13A951CN603 (2008) > BATTERIE