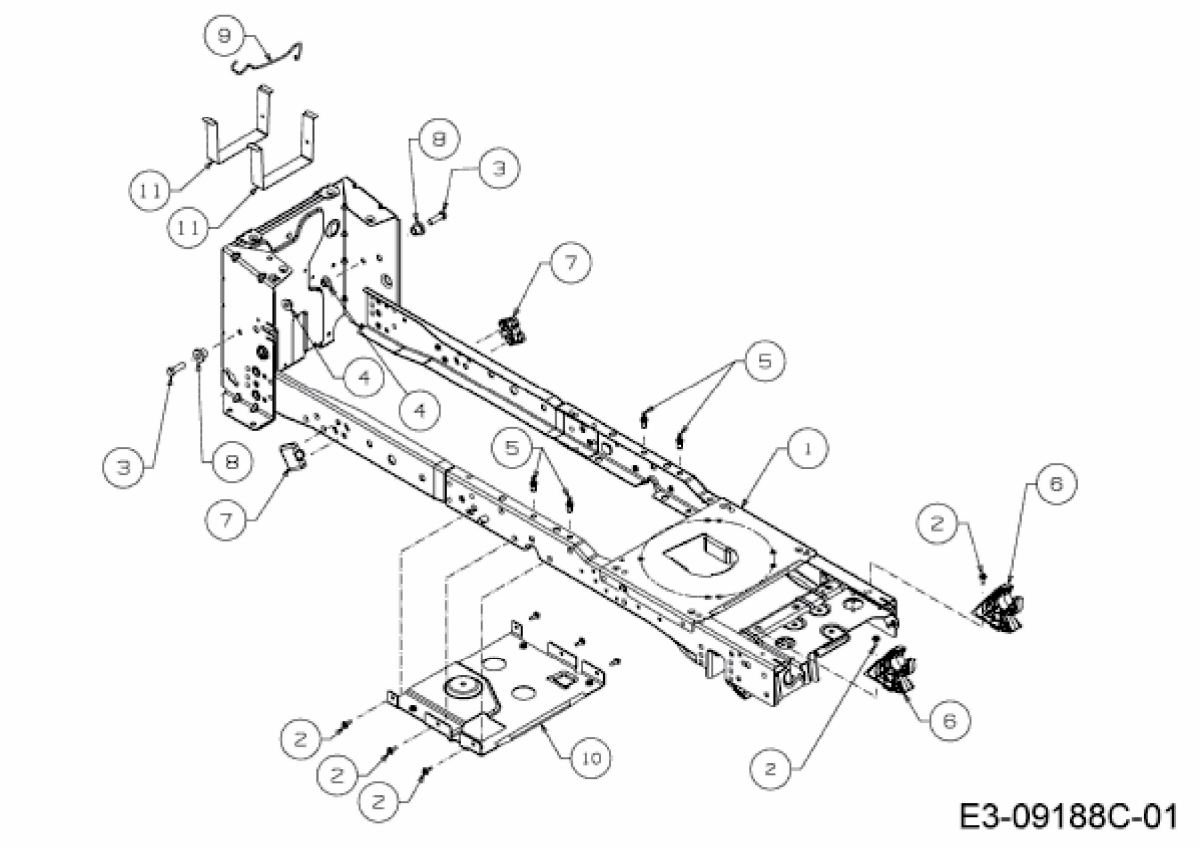
9
11
11
8
3
7
5
4
4
3
8
7
5
1
6
2
2
6
2
2
2
10
E3-09188C-01