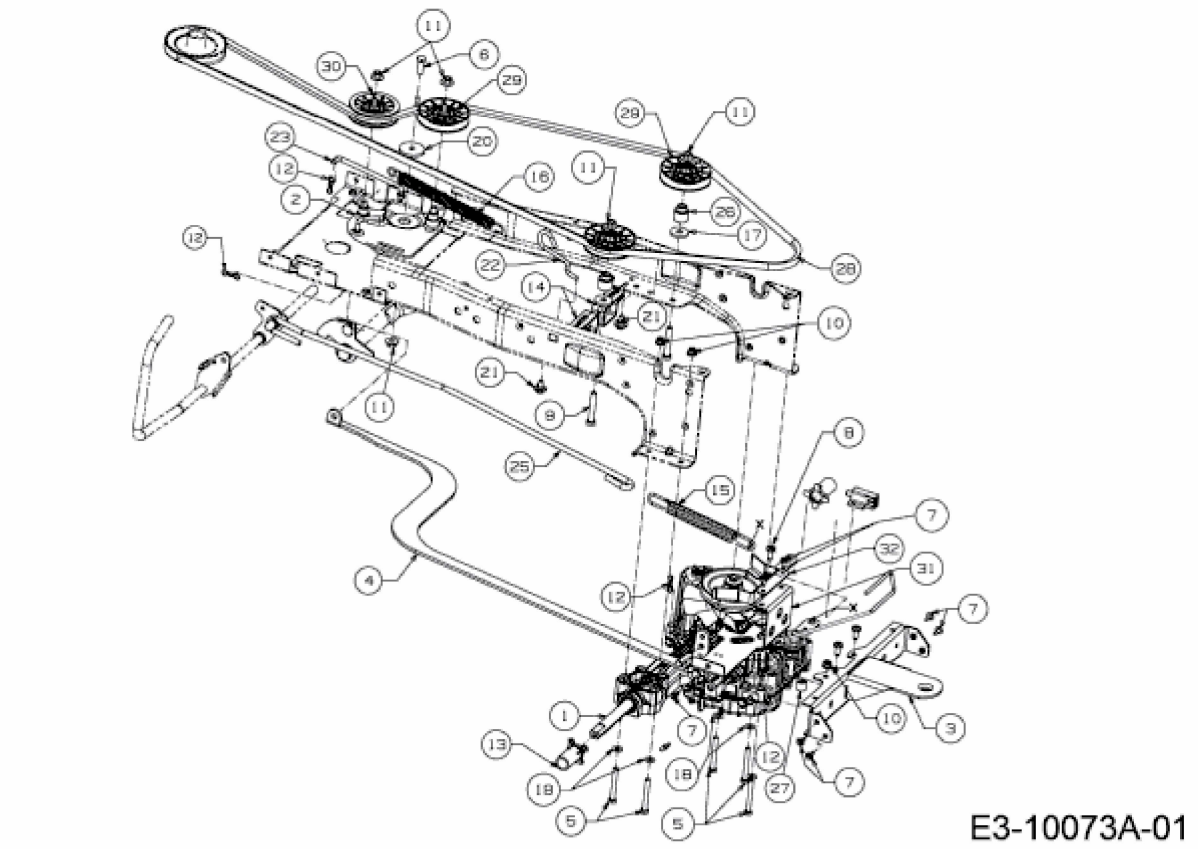
E3-10073A-01