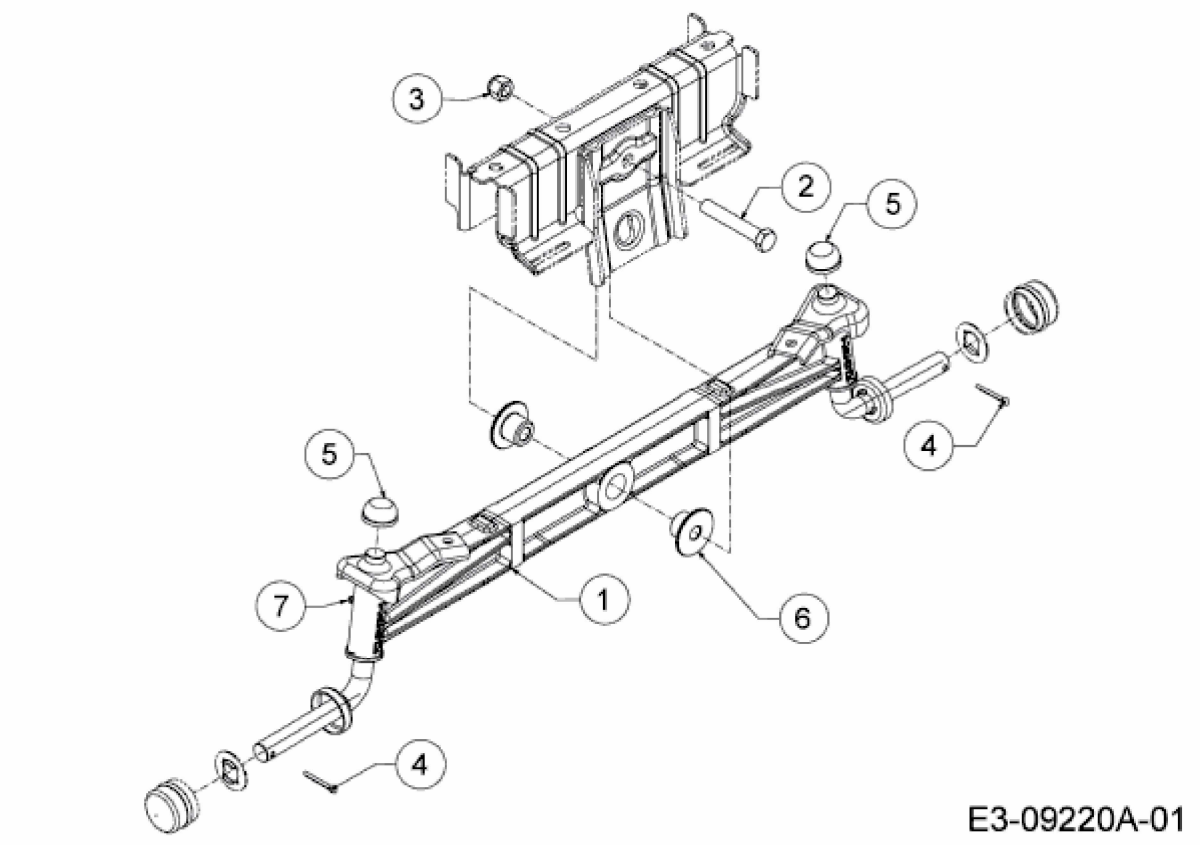
3
2
5
5
4
7
1
6
4
E3-09220A-01