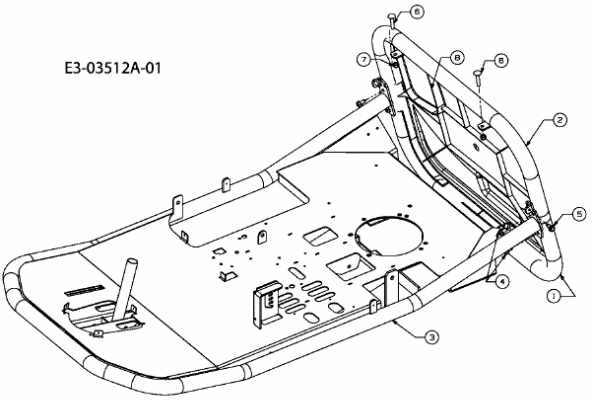
E3-03512A-01
6
7
8
8
2
5
4
1
3