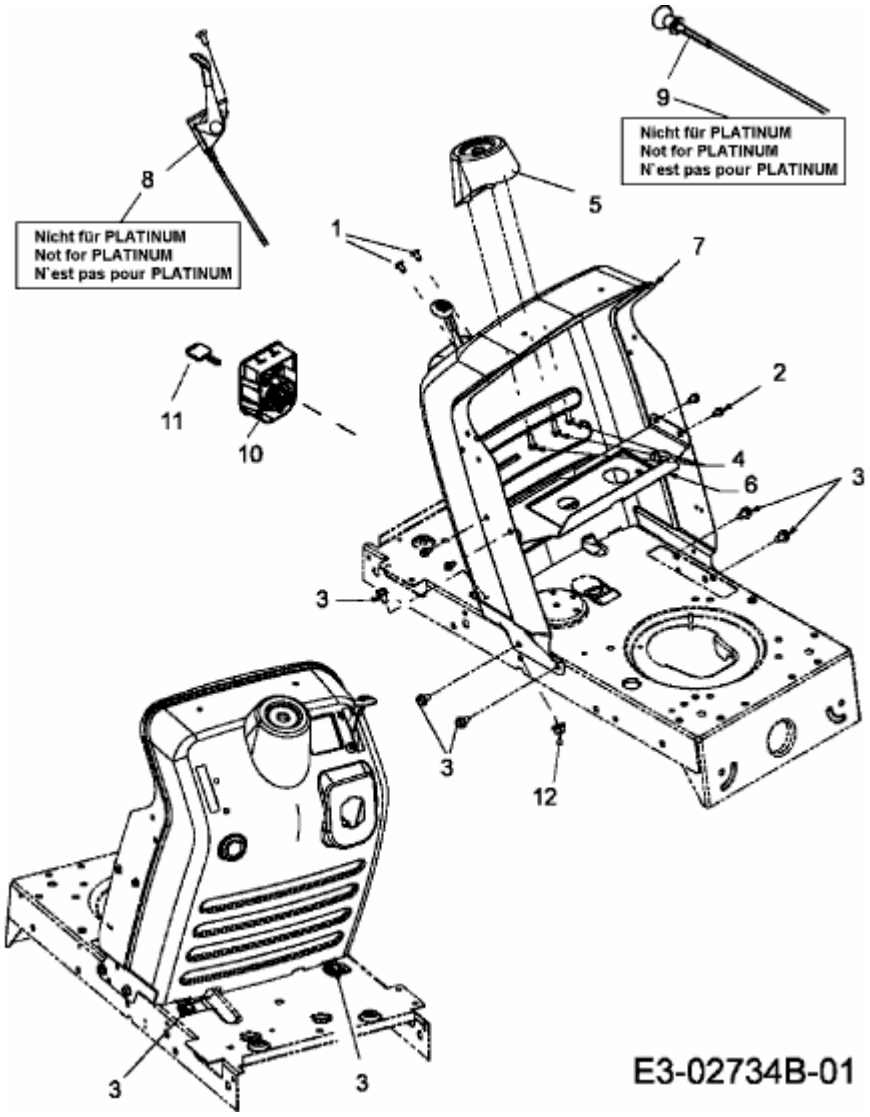13A7791G684 (2007) > ARMATURENBRETT