TN 7135 > 13A7764N643 (1997) > MÄHWERKSAUSHEBUNG

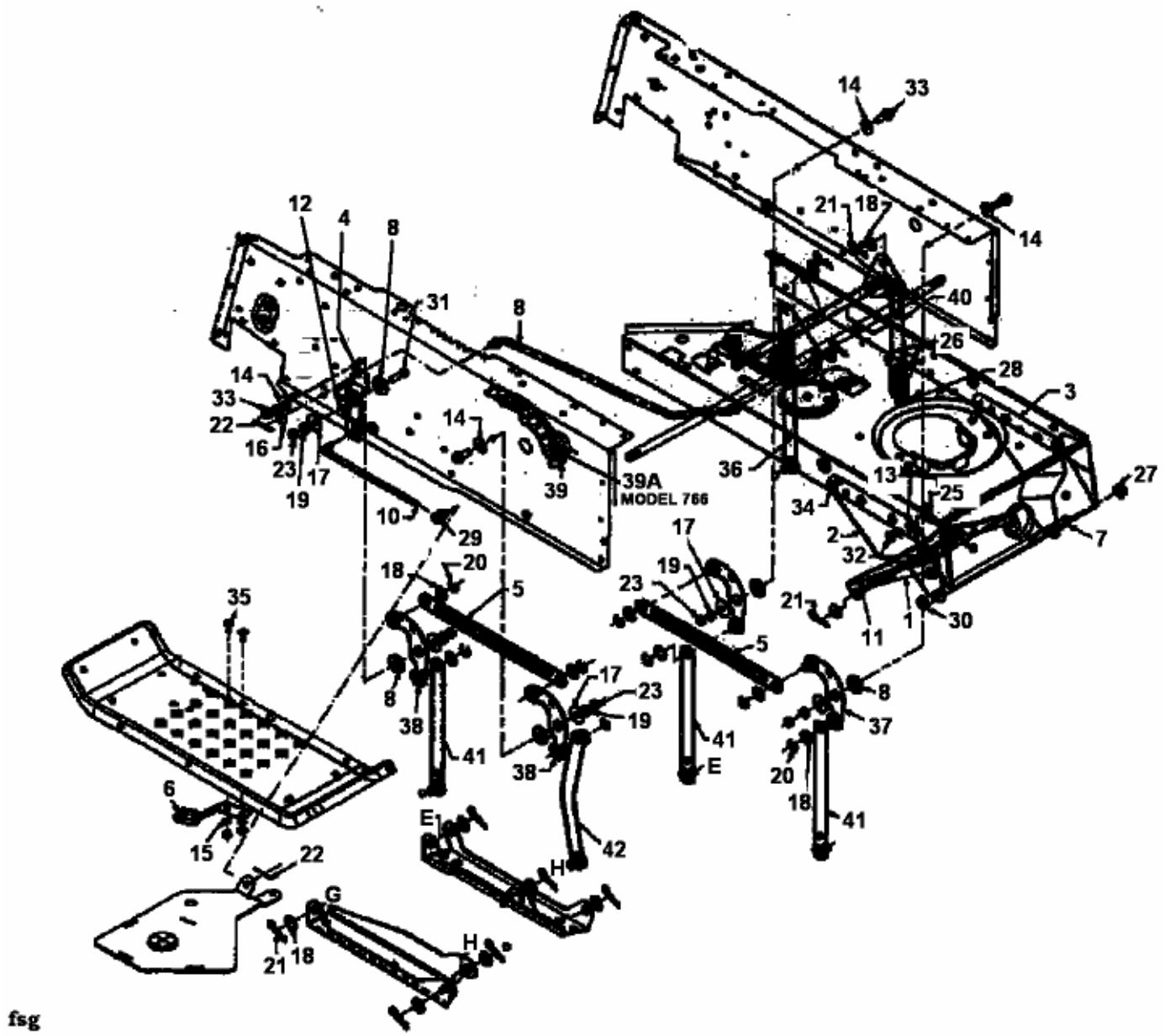

fsg