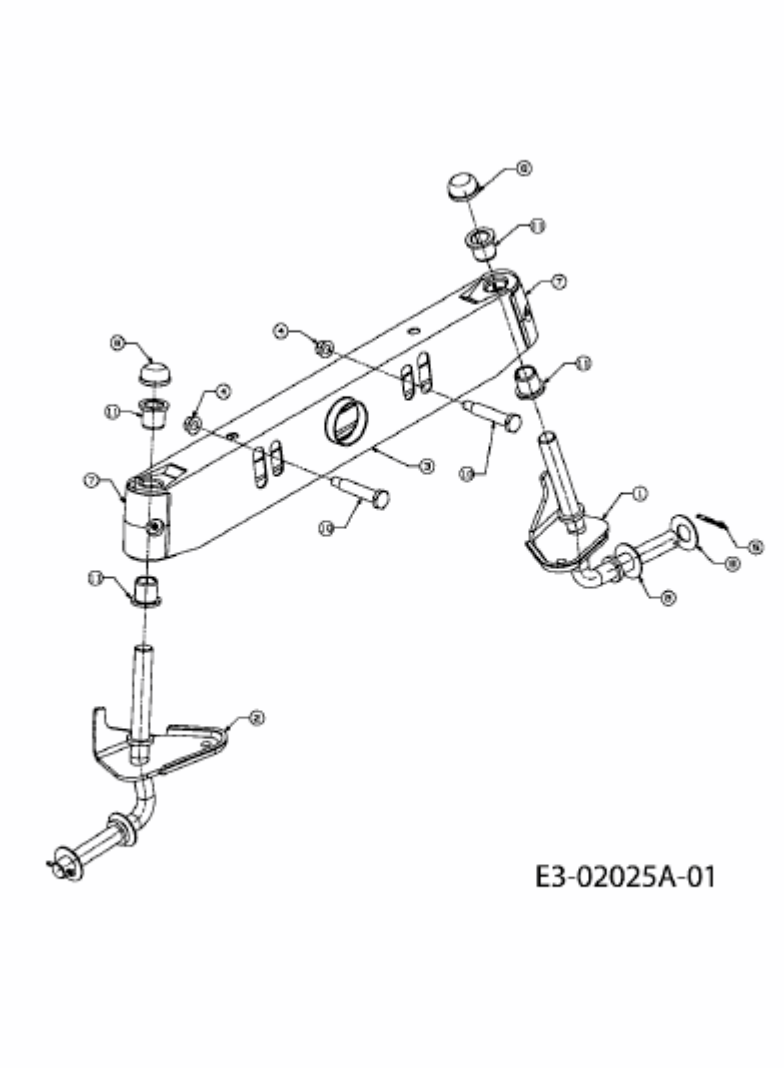13A7511N684 (2007) > VORDERACHSE