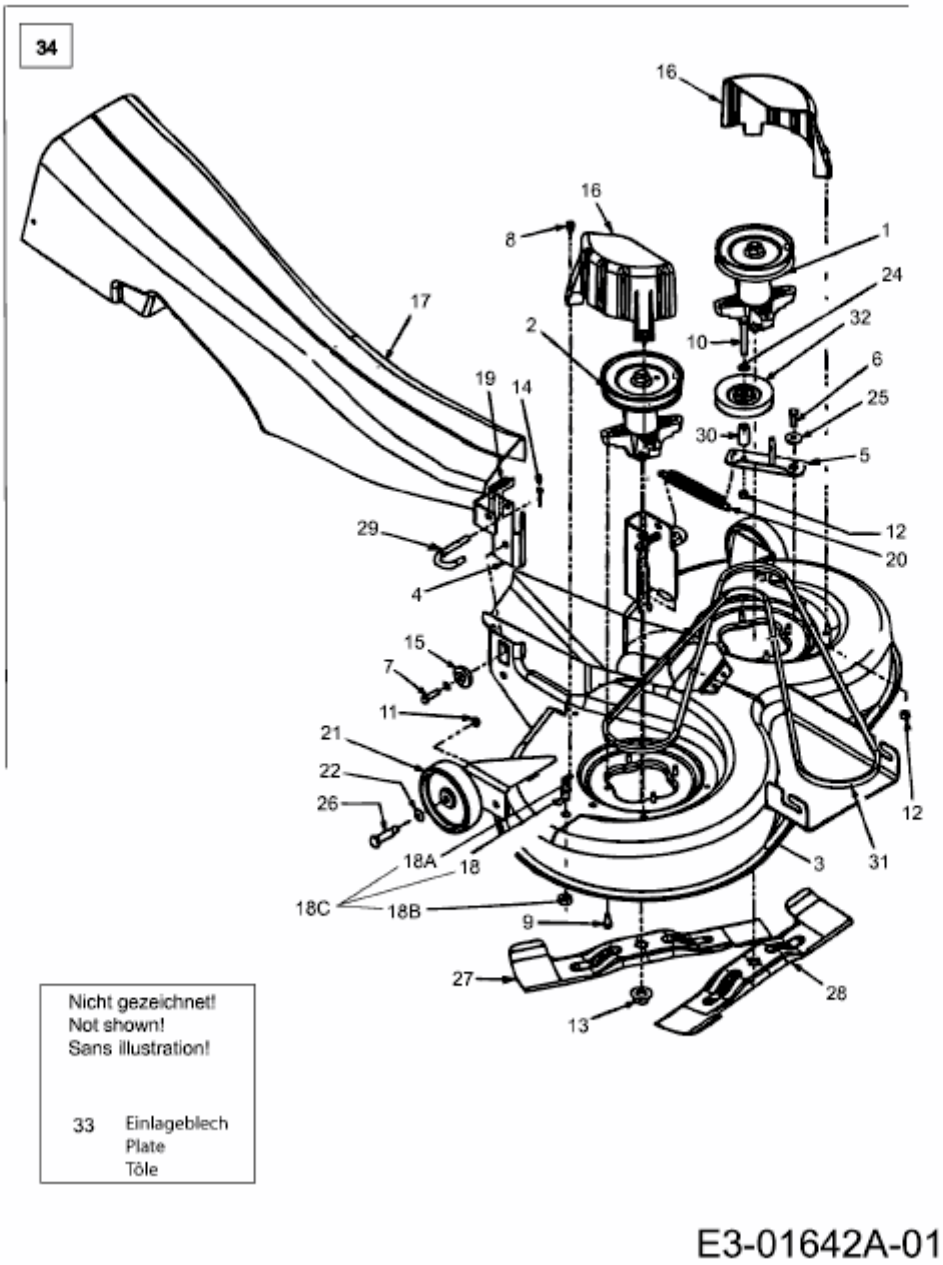SE 160 AT > 13A7508E678 (2002) > MÄHWERK E (36"/92CM) MIT 1 SPANNROLLE