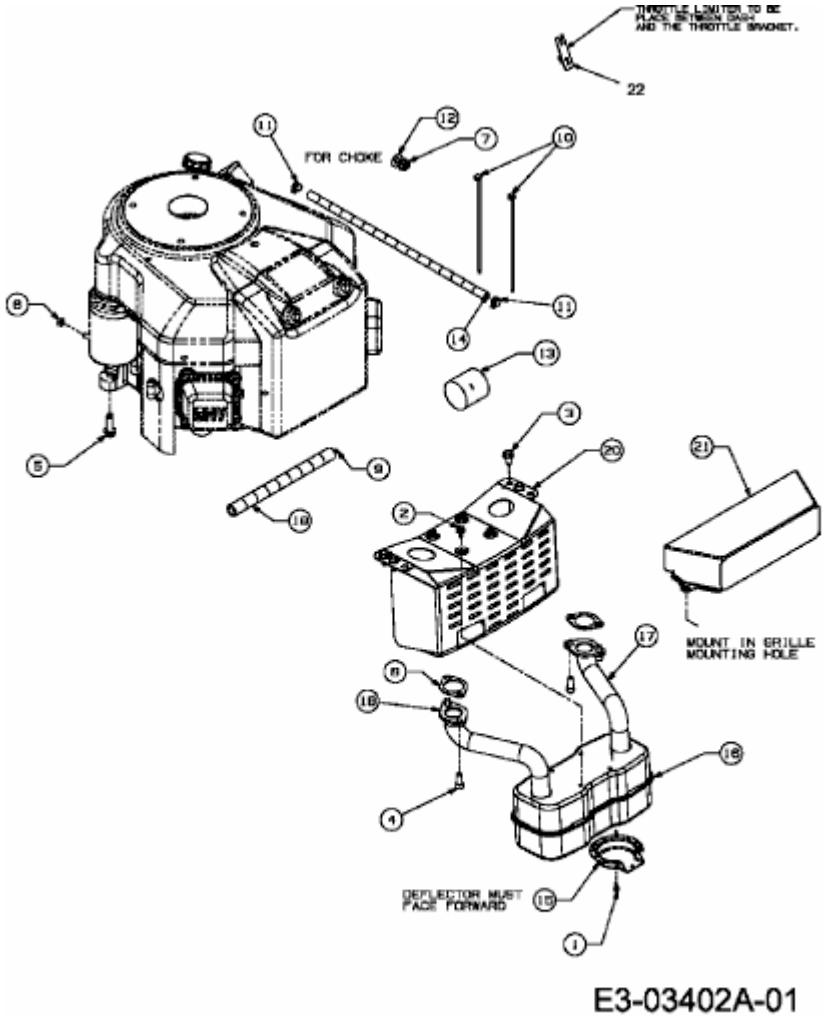13A7491N684 (2007) > MOTORZUBEHÖR